Notice d’utilisation

FR NOTICE ORIGINALE

LIEBHERR

Sommaire

1 Informations de sécurité et avertissements..... 2
1.1 Nettoyage..... 4
1.2 Élimination..... 4
1.3 Conformité..... 4
1.4 Émissions sonores de l'appareil..... 4
1.5 Substances SVHC selon le règlement REACH..... 4
1.6 Base de données EPREL..... 4
1.7 Licences open source..... 4
1.8 Pièces de rechange..... 4

2 Vue d'ensemble de l'appareil..... 4
2.1 Articles livrés..... 4
2.2 Vue d'ensemble de l'appareil et des accessoires... 5
2.3 Équipement spécial..... 5
2.4 Domaine d'application de l'appareil..... 5

3 Installation et raccordement..... 6
3.1 Conditions d'installation..... 6
3.2 Dimensions de l'appareil..... 7
3.3 Transporter l'appareil..... 7
3.4 Déballer l'appareil..... 7
3.5 Retrait de la fixation de transport..... 7
3.6 Remplacer la butée de porte..... 7
3.7 Aligner la porte..... 14
3.8 Installer l'appareil..... 15
3.9 Aligner l'appareil..... 15
3.10 Installation de plusieurs appareils..... 15
3.11 Après installation..... 15
3.12 Eliminer l'emballage..... 15
3.13 Brancher l'appareil sur le secteur..... 16

4 Mise en service..... 16
4.1 Mettre en marche l'appareil..... 16

5 Stockage..... 16
5.1 Conseils de stockage..... 16
5.2 Durées de stockage..... 17

6 Utilisation 17
6.1 Éléments de commande et d'affichage..... 17
6.2 Fonctionnement de l'appareil..... 17
6.2.1 Température..... 17
6.2.2 Éclairage..... 18

7 Équipement 18
7.1 Serrure de sécurité..... 18

8 Entretien..... 18
8.1 Dégivrer l'appareil..... 18
8.2 Nettoyer l'appareil..... 19

9 Aide clients..... 20
9.1 Données techniques..... 20
9.2 Défaillance technique..... 20
9.3 Service client..... 21
9.4 Plaque signalétique..... 21

10 Mise hors service..... 21

11 Élimination..... 21
11.1 Préparer l'appareil pour l'élimination..... 21
11.2 Éliminer l'appareil dans le respect de l'environnement..... 21

12 Informations complémentaires..... 22

Le fabricant travaille sans cesse au perfectionnement de tous les modèles de ses produits. Nous comptons donc sur votre compréhension concernant des modifications éventuelles de forme, d'équipement et de technologie.

Symbole	Explication
	Lire le manuel d'utilisation Pour découvrir tous les avantages de votre nouvel appareil, veuillez lire attentivement les consignes figurant dans le présent manuel.
	Informations supplémentaires sur Internet Vous pouvez trouver les instructions au format numérique avec des informations complémentaires et dans d'autres langues sur Internet en scannant le QR-code sur la page de couverture de cette notice ou en saisissant votre numéro de service à l'adresse **home.liebherr.com/fridge-manuals**. Vous trouverez le numéro de service sur la plaque signalétique : *Fig.* Représentation à titre d'exemple
	Vérifier l'état de l'appareil Vérifier l'absence d'avaries de transport sur toutes les pièces. En cas de réclamation, adressez-vous au revendeur ou au service client.
	Divergences Le manuel d'utilisation est valable pour plusieurs modèles. Des divergences sont donc possibles. Les paragraphes concernant uniquement un certain type d'appareils sont indiqués par un astérisque (*).
	Instructions et résultats Les instructions sont indiquées par ▶. Les résultats sont indiqués par ▷.
	Vidéos Les vidéos des appareils sont disponibles sur la chaîne YouTube de Liebherr-Hausgeräte.

Ces informations utilisateur concernent les appareils suivants :

MRFvd 3501	MRFvd 3511
MRFvd 4001	MRFvd 4011
MRFvd 5501	MRFvd 5511

1 Informations de sécurité et avertissements

Conserver soigneusement cette notice d'utilisation afin de pouvoir la consulter à tout moment.

Si vous cédez l'appareil à un tiers, veuillez également remettre cette notice d'utilisation au nouvel acquéreur.

Pour garantir une utilisation conforme et sûre de l'appareil, lisez attentivement cette notice d'utilisation avant toute utilisation. Respectez toujours les instructions ainsi que les consignes de sécurité et d'avertissement qui figurent dans la notice. Celles-ci jouent un rôle essentiel pour une installation et une exploitation sûres et sans heurts de l'appareil.

* selon le modèle et l'équipement

Danger pour l'utilisateur :

- Cet appareil peut être utilisé par des enfants âgés de 8 ans ou plus ainsi que par des personnes souffrant d'un handicap physique ou mental, d'une déficience sensorielle, ou ne disposant pas de l'expérience ou des connaissances nécessaires au fonctionnement de cet appareil, si elles sont encadrées ou si elles ont été informées sur l'utilisation sécuritaire de l'appareil et comprennent les risques qui en résultent. Les enfants doivent être surveillés pour s'assurer qu'ils ne jouent pas avec l'appareil. Le nettoyage et l'entretien normal ne doivent pas être effectués par des enfants sans surveillance.
- La prise de courant doit être facilement accessible afin que l'appareil puisse être déconnecté du secteur rapidement en cas d'urgence. Elle doit se trouver en dehors de la zone postérieure de l'appareil.
- Lorsque l'appareil est débranché, toujours tirer la prise secteur. Ne pas tirer sur le câble.
- En cas de défaut, retirer la prise secteur ou retirer le fusible.
- **AVERTISSEMENT :** Ne pas endommager le câble de raccordement. Ne pas utiliser l'appareil si le câble de raccordement est défectueux.
- **AVERTISSEMENT :** Les prises multiples et autres appareils électroniques (par ex. transformateurs halogènes) ne doivent pas être placés et exploités derrière l'appareil.
- **AVERTISSEMENT :** Ne pas fermer les orifices de ventilation du bâti de l'appareil ou du boîtier d'encastrement.
- Les réparations et interventions sur l'appareil et le remplacement du cordon d'alimentation doivent être effectuées uniquement par le service après-vente ou des techniciens spécialisés ayant suivi une formation spéciale.
- Monter, raccorder et éliminer l'appareil en suivant scrupuleusement les consignes.

Risque d'incendie :

- Le réfrigérant (données sur la plaque signalétique) est écologique mais inflammable. En cas de fuite, le réfrigérant peut s'enflammer.
  - **AVERTISSEMENT :** Ne pas endommager le circuit de refroidissement.
  - Éviter de manipuler des sources d'inflammation à l'intérieur de l'appareil.
  - **AVERTISSEMENT :** Ne pas utiliser d'appareils électriques à l'intérieur du réfrigérateur qui ne correspondent pas au modèle recommandé par le constructeur.
  - Si fuite du réfrigérant éteindre tout feu ou toute source de feu à proximité de la zone de fuite. Bien aérer la pièce. Informer le service client.
- Ne pas exploiter l'appareil à proximité de gaz explosifs.
- Ne pas entreposer ou utiliser d'essence ou tout autre gaz ou liquide inflammable à proximité de l'appareil.
- Ne pas stocker de matières explosibles dans l'appareil (bombes aérosols avec gaz propulseur inflammable, par exemple). Les bombes aérosols en question se reconnaissent à l'indication du contenu sur l'étiquette ou au symbole du feu. D'éventuels gaz qui fuient peuvent s'enflammer avec les pièces électriques.
- Tenir éloigné l'appareil des bougies allumées, des lampes et des autres objets avec une flamme, pour ne pas mettre le feu à l'appareil avec ces derniers.
- Les boissons alcoolisées ou tout autre fût contenant de l'alcool doivent être fermés hermétiquement pour le stockage. Une éventuelle fuite d'alcool peut s'enflammer avec les composants électriques.

Risque de chute ou de renversement :

- Ne pas utiliser la base, les tiroirs, les portes et autre comme marchepied ou pour s'appuyer.

Risque de gelure, d'engourdissement ou de douleur :

- Éviter tout contact permanent de la peau avec des surfaces froides ou des aliments réfrigérés/congelés ou prendre des mesures de protection, comme le port de gants.

Risque de blessure et d'endommagement :

- **AVERTISSEMENT :** Pour accélérer le dégivrage, ne pas utiliser d'autres dispositifs mécaniques ou d'autres moyens que ceux recommandés par le fabricant.
- **AVERTISSEMENT :** Risque de blessures par choc électrique ! Sous la plaque de protection se trouvent les pièces conductrices.
  Les lampes intérieures ne doivent être remplacées ou réparées que par le service après-vente ou des techniciens formés.
- **ATTENTION :** L'appareil ne doit être utilisé qu'avec des accessoires d'origine du fabricant ou des accessoires d'autres fournisseurs autorisés par le fabricant. L'utilisateur assume les risques liés à l'utilisation d'accessoires non autorisés.

Risque d'écrasement :

- Ne pas mettre les mains dans la charnière lors de l'ouverture et de la fermeture de la porte. Les doigts peuvent rester coincés.

Qualification personnel qualifié :

Par personnel qualifié on entend des personnes qui, par leur formation technique, leurs connaissances, leurs expériences et leur connaissance des normes applicables, sont en mesure d'évaluer et d'exécuter le travail qui leur est confié et de reconnaître les dangers possibles. Ils doivent avoir reçu une formation, des consignes et l'autorisation pour mener des travaux sur l'appareil.

Symboles sur l'appareil :

Le symbole peut se trouver sur le compresseur. Il se réfère à l'huile dans le compresseur et signale le danger suivant :**Peut être mortel en cas d'ingestion ou de pénétration dans les voies respiratoires.** Cet avertissement ne concerne que le recyclage. Il n'y a aucun danger pendant le fonctionnement normal.

AVERTISSEMENT : Risque d'incendie / matériaux inflammables. Le symbole se trouve sur le compresseur et indique le danger lié à la présence de substances inflammables. Ne pas enlever l'autocollant.

Cet autocollant ou un autocollant similaire peut se trouver au dos de l'appareil. Il indique que des panneaux d'isolation sous vide (VIP) ou des panneaux de perlite se trouvent dans la porte et/ou dans le boîtier. Cet avertissement ne concerne que le recyclage. Ne pas enlever l'autocollant.

Ce symbole se trouve sur la plaque signalétique. Il indique que l'appareil contient des matériaux précieux et que vous ne devez pas le jeter avec les ordures ménagères.

(voir 1.2 Élimination)

Respectez les consignes d'avertissement et les autres consignes spécifiques des autres chapitres :

⚠	**DANGER**	Désigne une situation dangereuse immédiate qui peut entraîner la mort ou de graves blessures corporelles si elle n'est pas évitée.

⚠	**AVERTIS-SEMENT**	Désigne une situation dangereuse qui peut entraîner la mort ou de graves blessures corporelles si elle n'est pas évitée.
⚠	**PRUDENCE**	Désigne une situation dangereuse qui peut entraîner des blessures corporelles légères ou moyennement graves si elle n'est pas évitée.
	ATTENTION	Désigne une situation dangereuse qui peut entraîner des dommages matériels si elle n'est pas évitée.
	Remarque	Indique des remarques et conseils utiles.

1.1 Nettoyage

- Nettoyer régulièrement les surfaces en contact avec les aliments.
- Nettoyer régulièrement l'écoulement de l'eau de dégivrage.
- Pour accélérer le dégivrage, n'utilisez jamais d'appareil chauffant électrique, de nettoyeur vapeur, de flamme vive ou de bombe dégivrante.
- N'éliminez pas la glace avec des objets pointus.

1.2 Élimination

- L'appareil contient des matériaux précieux, comme l'indique le symbole correspondant.
  - Ne pas éliminer l'appareil avec les ordures ménagères.
  - Éliminer l'appareil gratuitement auprès des centres locaux de recyclage/de traitement des matériaux réutilisables par le biais de réservoirs de stockage de classe 1.
  - Lors de l'achat d'un nouvel appareil, rapporter gratuitement l'ancien appareil au magasin.
  - S'informer à propos des possibilités de retour.
- Si l'appareil contient des voyants que vous pouvez retirer vous-même sans les endommager :
  - Démonter les voyants avant élimination.
  - Éliminer les voyants par le biais des circuits de collecte compétents.
- L'appareil contient du réfrigérant (indications figurant sur la plaque signalétique) et de l'huile. Le réfrigérant contenu est écologique, mais inflammable. L'huile contenue est elle aussi inflammable. Le réfrigérant et l'huile qui s'échappent peuvent s'enflammer si leur concentration est suffisamment élevée et s'ils entrent en contact avec une source de chaleur externe.
  - Ne pas endommager le circuit de réfrigération.
  - N'éliminer l'appareil que conformément aux instructions des informations utilisateur.

1.3 Conformité

L'étanchéité du circuit réfrigérant est éprouvée. L'appareil est conforme aux prescriptions de sécurité applicables et satisfait aux exigences des directives correspondantes.

Déclaration CE de conformité	
Fabricant/exposant :	LIEBHERR-HAUSGERÄTE LIENZ GMBH
Adresse :	A-9900 Lienz, Dr. Hans Liebherr Straße 1

Déclaration CE de conformité
Le produit désigné répond aux exigences des directives et règlements européens suivants : (UE) 2019/2020, (UE) 2019/2024, (UE) 2019/2018, (UE) 2017/1369, 2006/42/CE, 2014/30/UE, 2009/125/CE, 2011/65/UE Le texte intégral de la déclaration CE de conformité est disponible sur le site web suivant : www.liebherr.com

1.4 Émissions sonores de l'appareil

- Le niveau de pression acoustique des émissions pondéré A pendant que l'appareil est en cours de fonctionnement est inférieur à 70 dB(A) (puissance acoustique rel. de 1 pW).

1.5 Substances SVHC selon le règlement REACH

- En cliquant sur le lien ci-dessous, vous pouvez vérifier si votre appareil contient des substances SVHC selon le règlement REACH :
  https://go.liebherr.com/z3eewm

1.6 Base de données EPREL

- À compter du 1er mars 2021, des informations concernant l'étiquetage énergétique et les exigences en matière d'écoconception seront disponibles dans la base de données européenne des produits (EPREL). Cette base de données des produits est accessible par le biais du lien suivant https://eprel.ec.europa.eu/. Vous y serez invité à saisir l'identifiant du modèle. L'identifiant du modèle se trouve sur la plaque signalétique.

1.7 Licences open source

- L'appareil embarque des composants logiciels utilisant des licences open source. Vous trouverez des informations concernant les licences open source à cette adresse :
  home.liebherr.com/open-source-licences

1.8 Pièces de rechange

- La disponibilité des pièces de rechange pour les pièces fonctionnelles et les pièces d'équipement pouvant être stockées est de 15 ans.

2 Vue d'ensemble de l'appareil

2.1 Articles livrés

Vérifier l'absence d'avaries de transport sur toutes les pièces. En cas de réclamation, adressez-vous au revendeur ou au service après-vente. (voir 9.3 Service client)

La livraison est composée des pièces suivantes :

- Appareil indépendant
- Équipement *
- Matériel de montage *
- Mode d'emploi
- Brochure SAV
- Certificat de qualité *

* selon le modèle et l'équipement

2.2 Vue d'ensemble de l'appareil et des accessoires

MRFvd 3501	MRFvd 3511
MRFvd 4001	MRFvd 4011
MRFvd 5501	MRFvd 5511

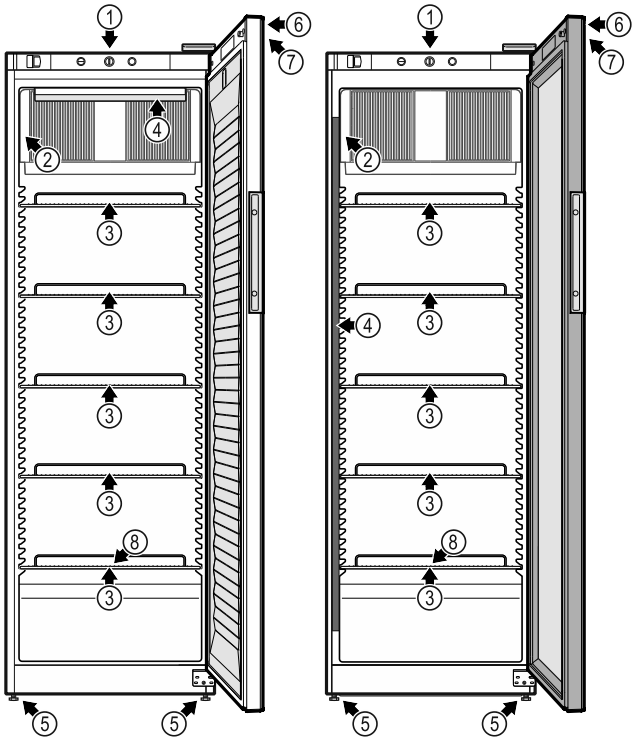

Fig. 1 Commutation de base

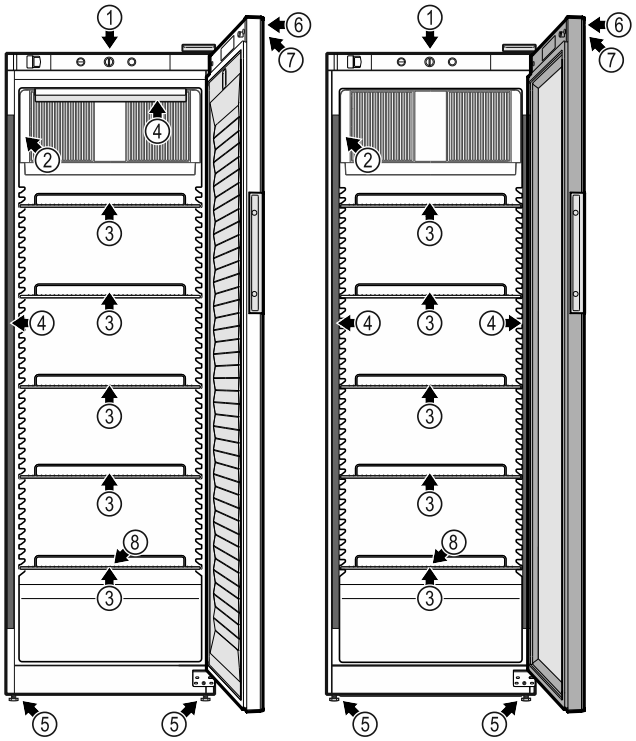

Fig. 2 Variantes

Équipement

(1) Éléments de commande
(2) Thermomètre
(3) Grille de support
(4) Éclairage intérieur*
(5) Pied réglable
(6) Serrure
(7) Affichage de la température
(8) Sortie d'eau de dégivrage

2.3 Équipement spécial

Remarque
Vous obtenez des accessoires via le service après-vente (voir 9.3 Service client) ou dans le commerce spécialisé, via la recherche de revendeurs sur notre page de service sur Internet :

home.liebherr.com

2.4 Domaine d'application de l'appareil

Utilisation conforme

Cet appareil de réfrigération convient à une utilisation professionnelle dans un environnement commercial et dans la vente au détail. Il peut être utilisé pour le stockage, la présentation et la vente d'aliments et de boissons emballés et réfrigérés. Il convient au libre service des clients.

L'appareil est prévu pour être utilisé en intérieur.

Toute autre utilisation est interdite.

Utilisations incorrectes prévisibles

Les applications suivantes sont formellement interdites :

- Stockage et réfrigération de :
  - Substances chimiques instables, inflammables ou irritantes
  - Médicaments, plasma sanguin, préparations de laboratoire ou autres produits semblables selon la directive 2007/47/CE sur les substances et produits médicinaux
- Utilisation dans des zones à risque d'explosion
- Utilisation à l'extérieur ou dans des zones humides et exposées à des projections d'eau

Une utilisation non conforme de l'appareil entraîne des dommages ou détériore les marchandises stockées.

Classes climatiques

La classe climatique correspondant à votre appareil est indiquée sur la plaque signalétique.

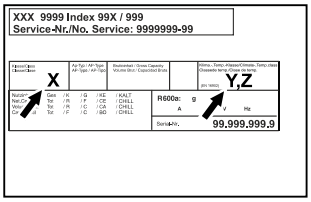

Fig. 3 Plaque signalétique

(X) Cette classe climatique indique dans quelles conditions environnementales l'appareil peut être utilisé en toute sécurité.

(Y) Cette classe climatique définit les conditions cadres maximales pour un fonctionnement optimal de l'appareil.

(Z) La classe de température indique le réglage de température pour un fonctionnement optimal de l'appareil.

Classe climatique (X)	température ambiante max.	humidité relative max.
3	+25 °C	60 %
4	+30 °C	55 %

Classe climatique (X)	température ambiante max.	humidité relative max.
5	+40 °C	40 %
7	+35 °C	75 %

Remarque
La température ambiante admissible minimale sur le lieu d'installation est de +10 °C.

Si les conditions sont limites, il est possible qu'une légère condensation se forme sur la vitre et les parois latérales.

Classe climatique (Y)	température ambiante max.	humidité relative max.
CC1	+25,5 °C	60 %
CC2	+32,2 °C	65 %
CC3	+40,6 °C	75 %

Réglage de température recommandé :	
Classe de température (Z)	**Réglage de la température**
K1	+3,5 °C
K2	+2,5 °C
K3	-1 °C
K4	+5 °C
M1	+5 °C
M2	+7 °C

3 Installation et raccordement

3.1 Conditions d'installation

Les conditions d'installation sont déterminantes pour garantir un fonctionnement sûr, efficace et impeccable de votre appareil.

- Veuillez respecter toutes les consignes de sécurité.
- Tenez compte du lieu d'installation et de la position dans la pièce.

AVERTISSEMENT
Risque d'incendie en cas d'installation inappropriée !
Si un câble d'alimentation ou une fiche touche l'arrière de l'appareil, les vibrations de l'appareil peuvent endommager le câble d'alimentation ou la fiche, provoquant ainsi un court-circuit.

▶ Veillez à ce qu'aucun câble d'alimentation ne se coince sous l'appareil lorsque vous l'installez.
▶ Placer l'appareil de façon à ce qu'il n'y ait pas de contact avec la fiche ou le câble d´ alimentation.
▶ Ne brancher aucun appareil sur les prises situées à l'arrière de l'appareil.
▶ Les multiprises et autres appareils électroniques (p. ex. transformateurs halogènes) ne doivent **pas** être placés et exploités derrière l'appareil.

AVERTISSEMENT
Risque d'incendie dû à l'humidité !
Lorsque des pièces sous tension ou le câble de raccordement au secteur deviennent humides, un court-circuit peut se produire.

▶ L'appareil a été conçu pour être placé dans des locaux fermés. Ne pas exploiter l'appareil dehors ou dans des endroits humides non à l'abri de projections d'eau.

AVERTISSEMENT
Fuite de réfrigérant et d'huile !
Incendie. Le réfrigérant est écologique mais inflammable. L'huile est également inflammable. En cas de fuite, le réfrigérant et l'huile peuvent s'enflammer en cas de concentration élevée et de contact avec une source de chaleur externe.

▶ Ne pas endommager la tuyauterie du circuit réfrigérant et le compresseur.

3.1.1 Lieu d'installation

- De préférence, l'appareil sera installé dans une pièce sèche et bien ventilée.
- Si l'appareil est installé dans un milieu très humide, de l'eau de condensation peut se former à l'extérieur de l'appareil.
  Assurez-vous toujours que la ventilation est suffisante sur le lieu d'installation.
- Plus la quantité de réfrigérant dans l'appareil est importante, plus la pièce d'installation de l'appareil doit être grande. Dans les pièces trop petites, en cas de fuite, un mélange gaz-air inflammable peut être produit. Pour 8 g de réfrigérant, la pièce d'installation doit présenter une superficie d'au moins 1 m^3. Les indications concernant le réfrigérant contenu sont indiquées sur la plaque signalétique à l'intérieur de l'appareil.
- Le sol doit être horizontal et plan.
- Le lieu d'installation doit pouvoir supporter le poids de l'appareil, y compris la charge maximale stockée. (voir 9.1 Données techniques)

3.1.2 Position dans la pièce

- N'installez pas l'appareil à un endroit directement exposé aux rayons du soleil ni près d'un chauffage ou de tout autre équipement similaire.
- Installer l'appareil dos directement au mur.
- Il est interdit d'utiliser l'appareil dans les zones à risque d'explosion.

3.2 Dimensions de l'appareil

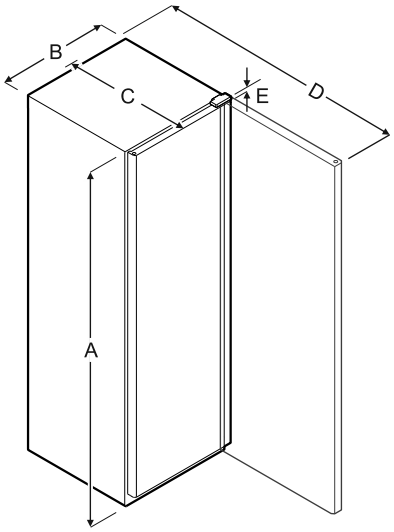

Fig. 4

Modèle	A	B	C	D	E
MRFvd 3501/3511	1684 mm	597 mm	654 mm	1203 mm	23 mm
MRFvd 4001/4011	1884 mm	597 mm	654 mm	1203 mm	23 mm
MRFvd 5501/5511	1684 mm	747 mm	769 mm	1468 mm	23 mm

***A** = hauteur de l'appareil **B** = largeur de l'appareil sans poignée **C** = profondeur de l'appareil sans poignée **D** = profondeur de l'appareil avec porte ouverte **E** = hauteur de la charnière*

3.3 Transporter l'appareil

AVERTISSEMENT
Risque de blessures dû aux débris de verre !*
Si le transport se fait à une hauteur de plus de 1500 m, les vitres en verre de la porte peuvent se casser. Les morceaux de verre sont coupants et peuvent occasionner de graves blessures.
▶ Prendre des mesures de protection appropriées.

AVERTISSEMENT
Risques de blessures et d'endommagements en cas de renversement de l'appareil !
▶ Prêter attention aux irrégularités du sol et aux rampes lors du transport des appareils.

3.3.1 Transporter l'appareil en vue de la mise en service initiale

S'assurer que les conditions suivantes sont bien respectées :

- ❑ L'appareil est emballé.
- ❑ L'appareil est à la verticale.

▶ Transporter l'appareil à deux personnes.
▶ Déballer l'appareil.

3.3.2 Transporter l'appareil après la mise en service initiale

Veuillez respecter les instructions suivantes si vous souhaitez transporter ou déplacer l'appareil après la mise en service initiale.

S'assurer que les conditions suivantes sont bien respectées :

- ❑ L'appareil est vidé.
- ❑ L'appareil est à la verticale.
- ❑ Appareil avec porte(s) : La porte est sécurisée contre toute ouverture inopinée.
- ❑ Appareil avec chariot à glissière : Le chariot à glissière est sécurisé contre toute ouverture inopinée.
- ❑ Appareil avec pieds réglables : Les pieds réglables sont vissés.

▶ Transporter l'appareil à deux personnes.

Après le transport :
▶ Dévisser les pieds réglables de l'appareil.
▶ Aligner l'appareil.

3.4 Déballer l'appareil

▶ Vérifiez que l'appareil et l'emballage n'ont pas été endommagés pendant le transport. Adressez-vous immédiatement au fournisseur en cas de suspicion d'un quelconque dommage. Ne pas raccorder l'appareil à l'alimentation électrique.
▶ Retirer du dos ou des parois latérales de l'appareil tous les matériaux d'emballage susceptibles de gêner l'installation ou d'entraver la ventilation et l'aération.
▶ Enlever le câble de raccordement situé à l'arrière de l'appareil. Pour ce faire, retirer le porte-câble, sinon des bruits de vibrations se produisent !

3.5 Retrait de la fixation de transport

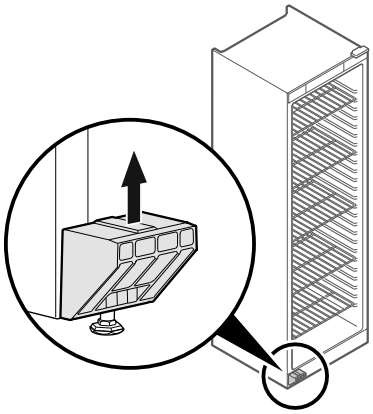

Fig. 5
▶ Retirer la fixation de transport vers le haut.
▷ Le support de base reste sur l'appareil.

3.6 Remplacer la butée de porte

Outil

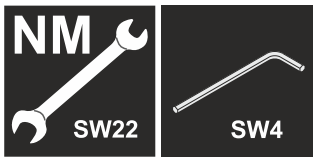

AVERTISSEMENT
Risque de blessures en cas de changement de sens d'ouverture de la porte effectué par une personne non qualifiée !
▶ Faire changer la butée de porte par du personnel spécialisé.

AVERTISSEMENT
Risque de blessures et de dommages dû au poids de la porte !
▶ Le changement doit être effectué uniquement par des personnes pouvant porter un poids de 25 kg.
▶ Effectuer le changement uniquement à deux personnes.

ATTENTION
Composants sous tension !
Endommagement de composants électriques.
▶ Débrancher la fiche secteur avant de remplacer la butée de porte.

▶ Ouvrir la porte.

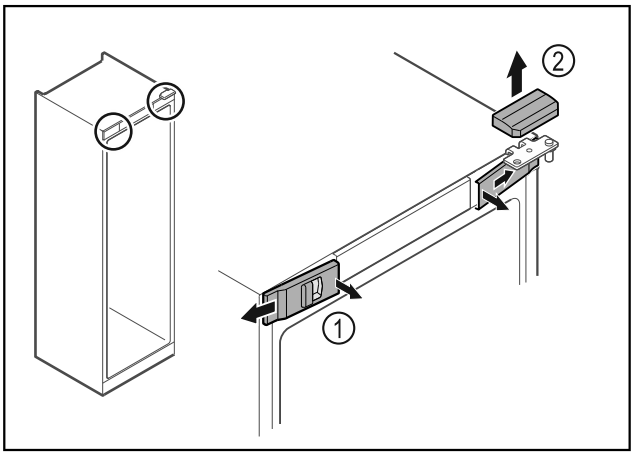

Fig. 6
▶ Décrocher les caches avant *Fig. 6 (1)* du côté intérieur et les retirer vers l'extérieur.
▶ Retirer le cache supérieur *Fig. 6 (2)* vers le haut.

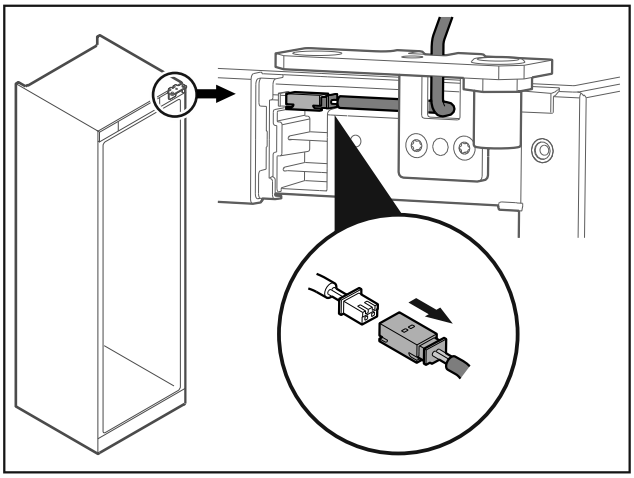

Fig. 7
▶ Débrancher le connecteur.

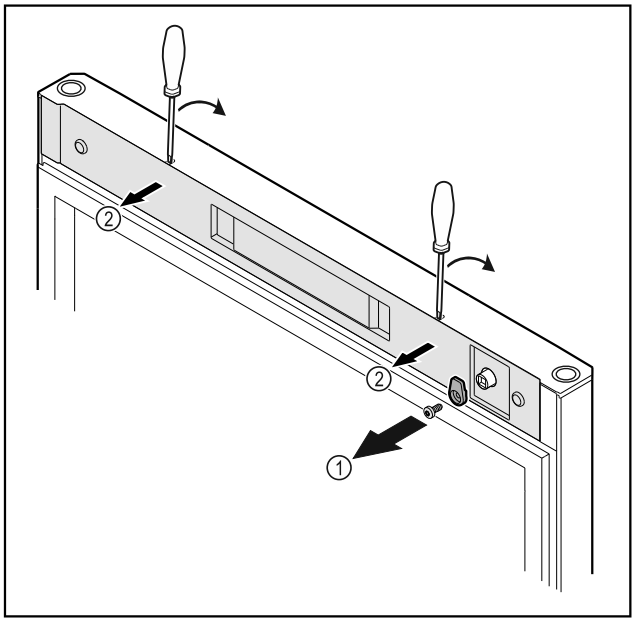

Fig. 8
▶ Dévisser le crochet de fermeture *Fig. 8 (1)*.
▶ Décrocher le cache *Fig. 8 (2)* avec un petit tournevis et le retirer.

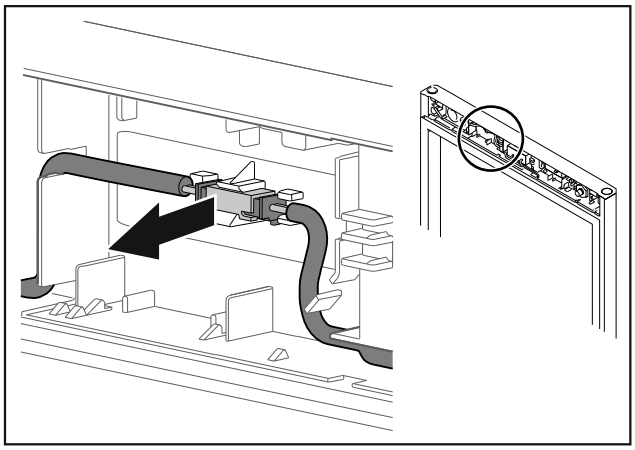

Fig. 9
▶ Retirer le connecteur du support.

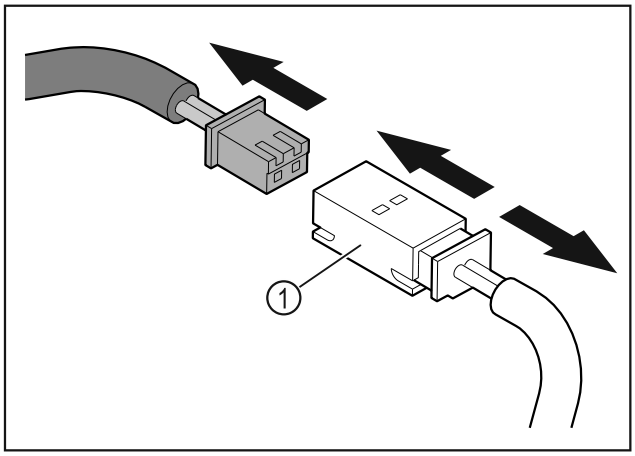

Fig. 10
▶ Débrancher le connecteur de la fiche *Fig. 10 (1)*.

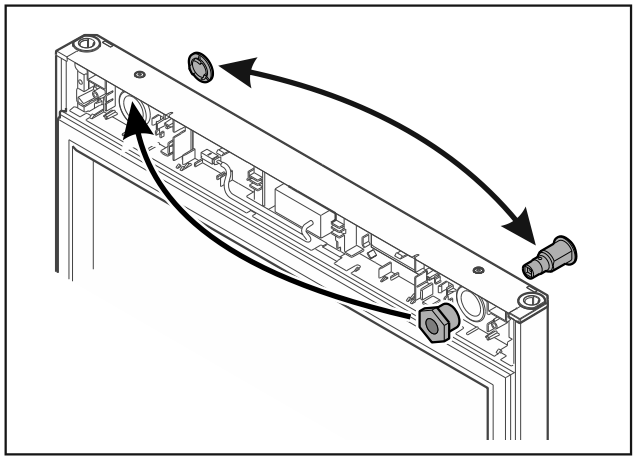

Fig. 11

▶ Mettre la serrure à la place du cache et inversement.

-ou-

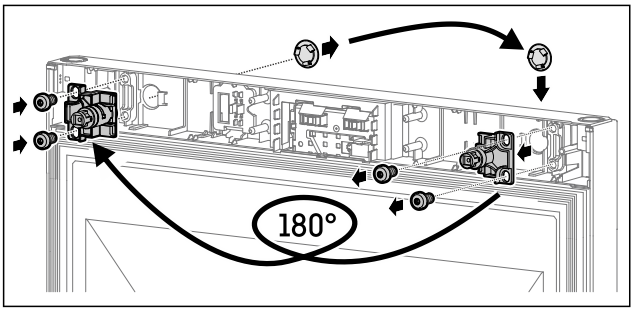

Fig. 12

▶ Mettre la serrure à la place du cache et inversement.

ATTENTION

Risque de blessures lors de l'ouverture de la porte !

▶ Maintenir la porte.

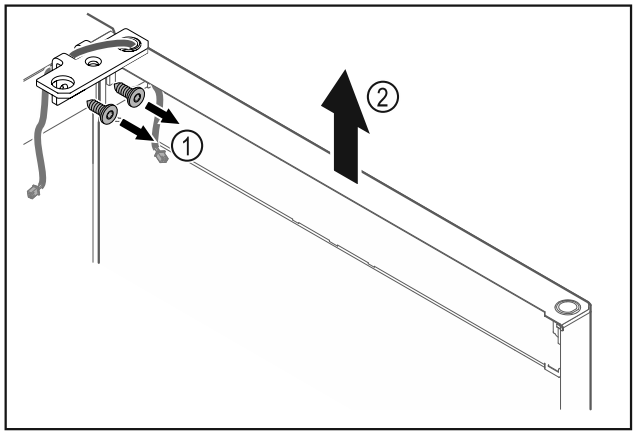

Fig. 13

▶ Dévisser l'équerre de la charnière *Fig. 13 (1)*.

▶ Soulever la porte (équerre de charnière incluse) *Fig. 13 (2)* d'environ 200 mm et la retirer.

▶ Poser la porte avec précaution sur un support mou.

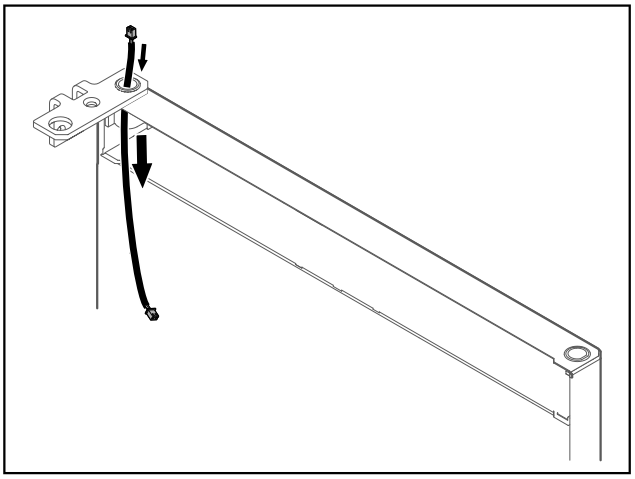

Fig. 14

▶ Retirer le câble avec précaution.

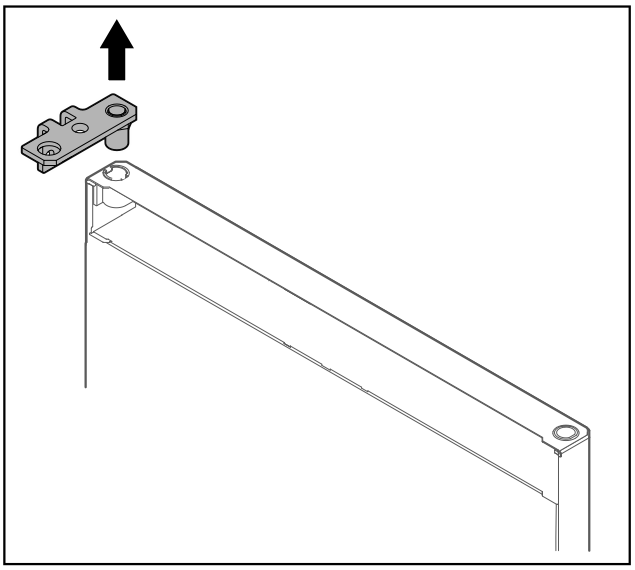

Fig. 15

▶ Retirer l'équerre de charnière.

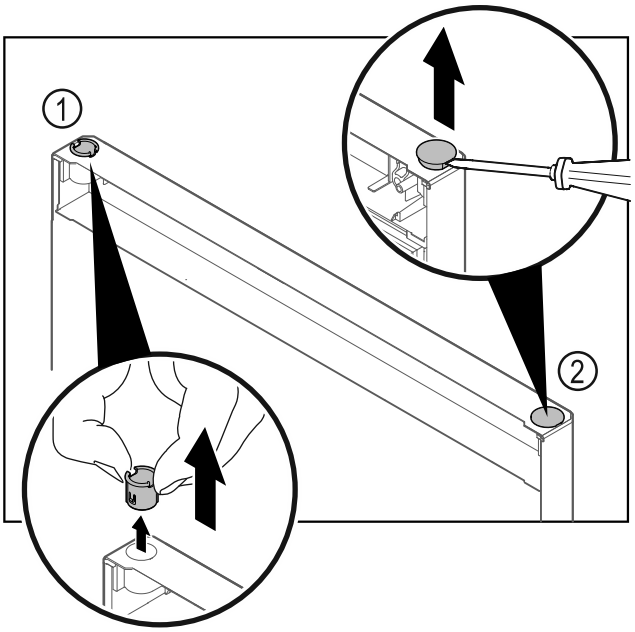

Fig. 16

▶ Retirer la bague *Fig. 16 (1)* avec les doigts.

▶ Soulever délicatement le bouchon *Fig. 16 (2)* avec un tournevis plat et le retirer.

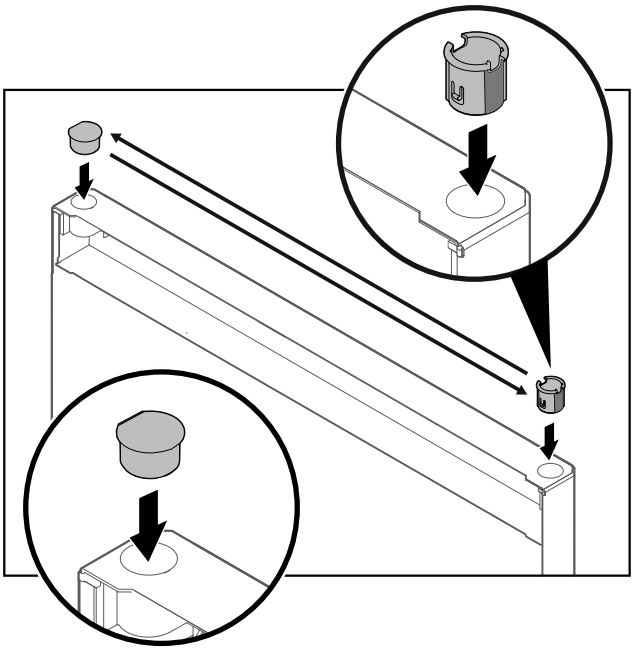

Fig. 17

▶ Insérer la bague de charnière à la place du bouchon et inversement (côté plat vers l'extérieur).

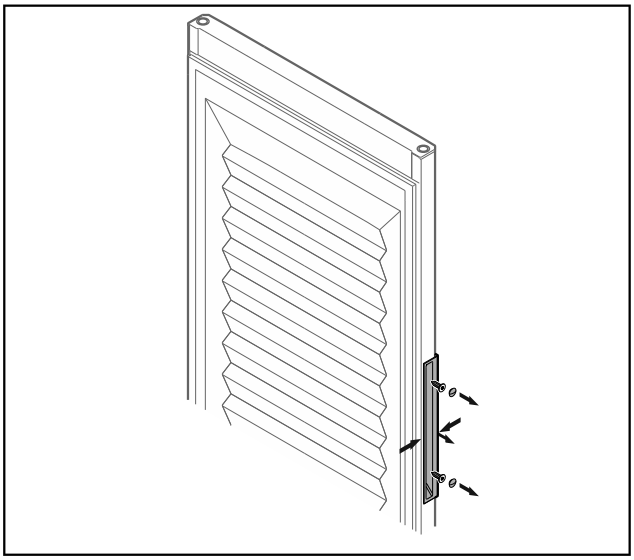

*Fig. 18 Intérieur de porte moussé**

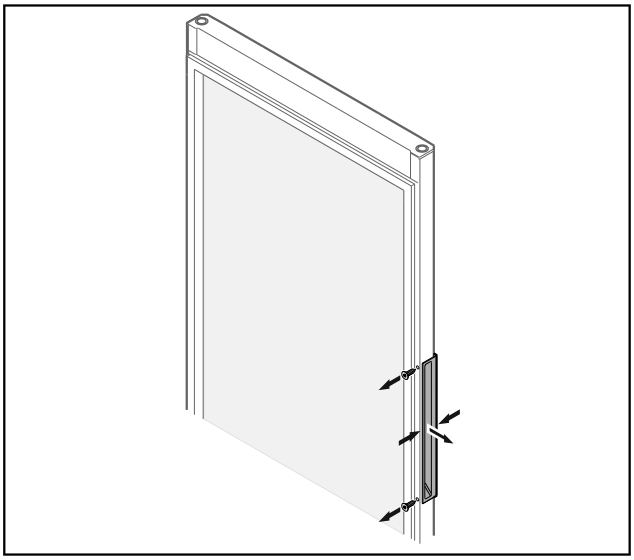

*Fig. 19 Porte vitrée**

Remarque

▶ Si la poignée se desserre difficilement de la porte, presser légèrement la poignée lors de son retrait.

▶ Dévisser la poignée.

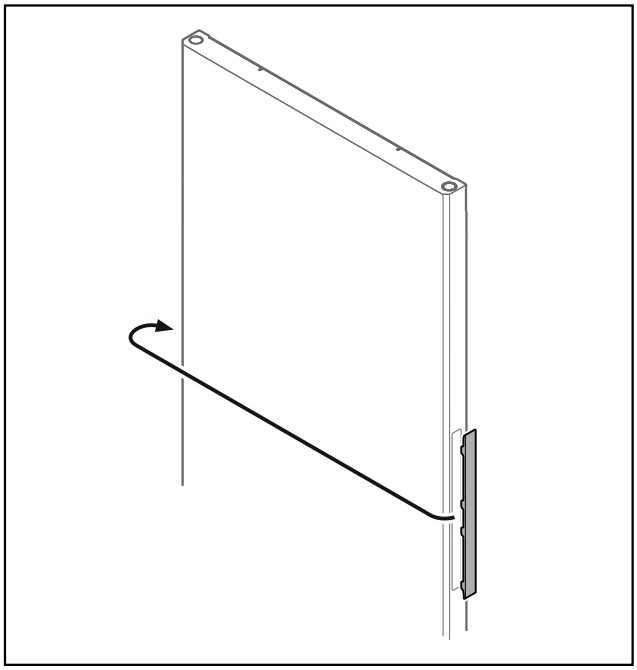

Fig. 20

Remarque

▶ Si le cache se détache difficilement, le retirer avec précaution en faisant levier à l'aide d'un outil (un tournevis, par exemple).

▶ Changer le cache de côté.

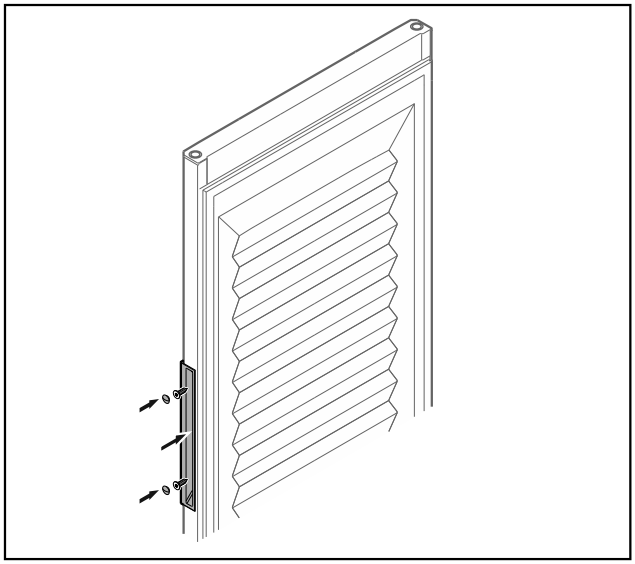

*Fig. 21 Intérieur de porte moussé**

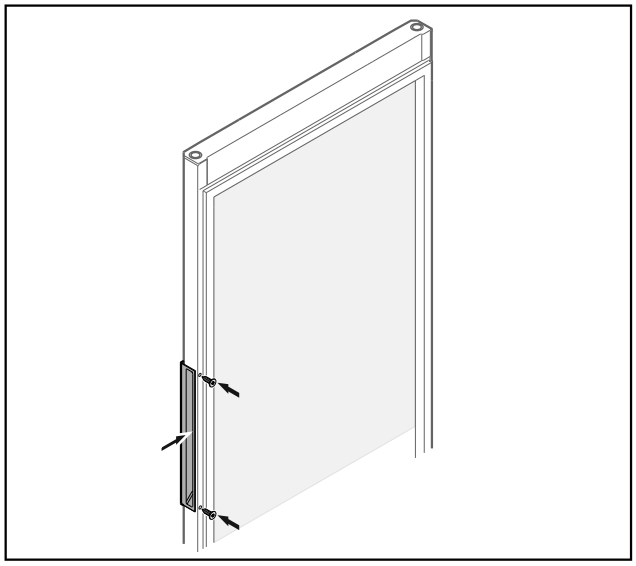

*Fig. 22 Porte vitrée**

▶ Visser la poignée de l'autre côté.

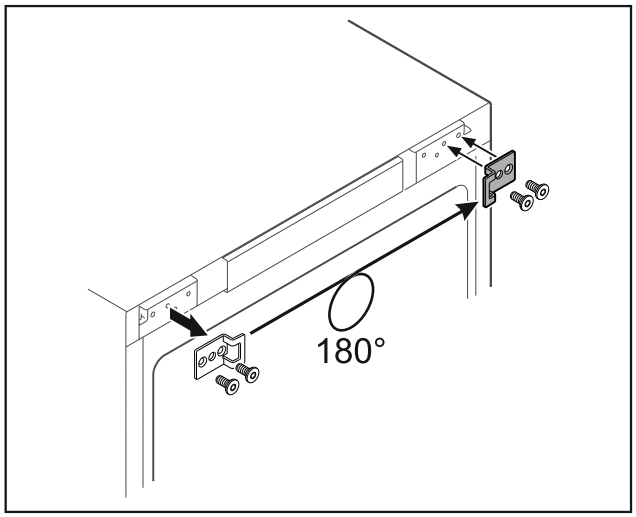

Fig. 23

▶ Changer l'équerre de fermeture de côté.

Remarque
Les trous sont déjà marqués et doivent être percés avec les vis autotaraudeuses.

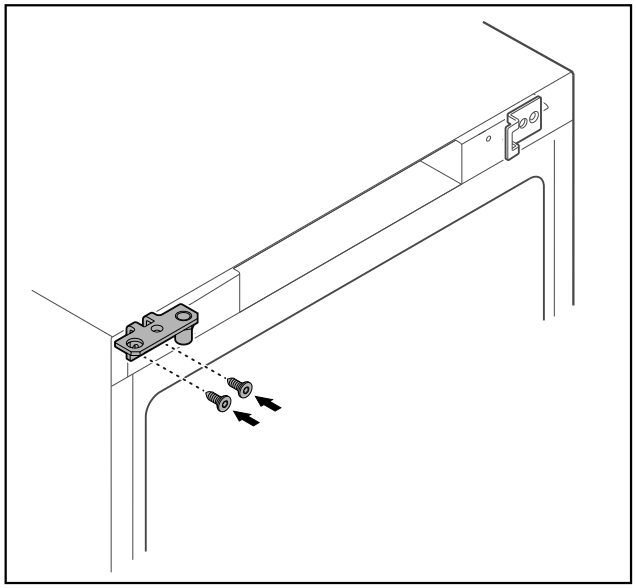

Fig. 24

▶ Changer l'équerre de charnière de côté.

AVERTISSEMENT
Risque de blessures et de dommages en cas de basculement de la porte !

▶ Serrer l'axe de palier au couple indiqué.

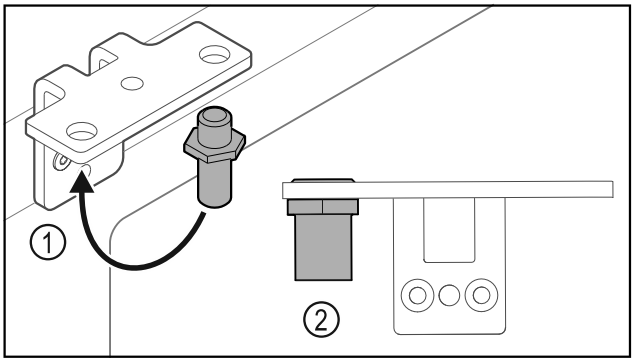

Fig. 25

▶ Mettre l'axe *Fig. 25 (1)* dans l'autre trou de l'équerre de charnière.
▶ Serrer l'axe *Fig. 25 (2)* au **couple de 12 Nm**.
▶ Dévisser l'équerre de charnière.

ATTENTION
Risque de blessures dû au ressort sous tension !

▶ Ne pas désassembler le système de fermeture de la porte *Fig. 26 (1)*.

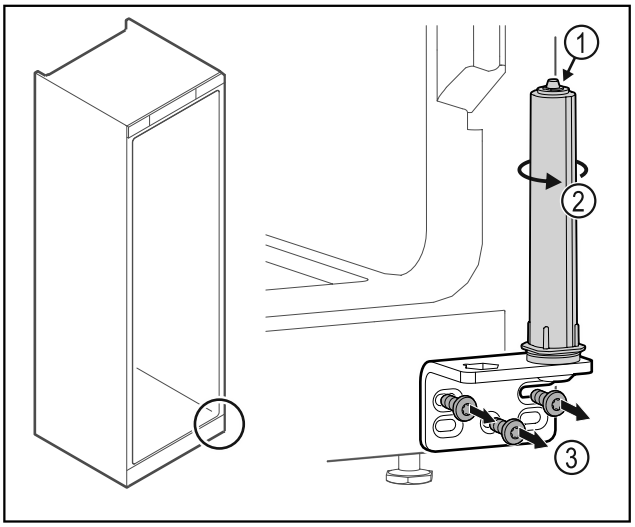

Fig. 26

▶ Tourner le système de fermeture *Fig. 26 (2)* jusqu'à entendre un clic.
▷ La pré-tension du système de fermeture est desserrée.
▶ Dévisser l'équerre de la charnière *Fig. 26 (3)*.

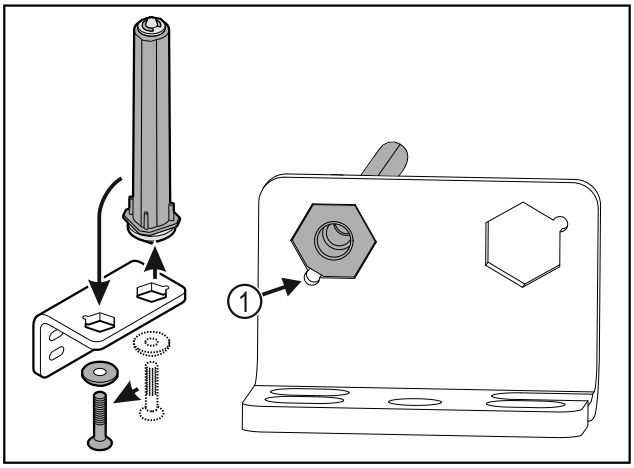

Fig. 27

▶ Mettre le système de fermeture dans l'autre trou de l'équerre de charnière.
▶ Lors de l'insertion de l'axe, veiller à ce que son chanfrein *Fig. 27 (1)* soit du côté du trou rond.

-ou-

Remarque
Mauvais positionnement des rondelles de réglage de la hauteur.
Il n'est plus possible de fixer suffisamment l'écrou.
▶ La rondelle doit s'enclencher sur la partie inférieure du système de fermeture.

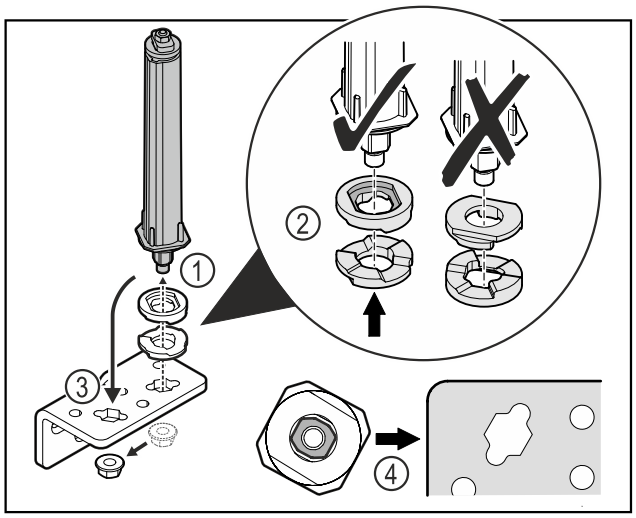

Fig. 28

▶ Dévisser l'écrou et retirer le système de fermeture de porte *Fig. 28 (1)*.

▶ S'assurer que les disques de réglage de la hauteur sont correctement alignés *Fig. 28 (2)*.
▶ Déplacer le système de fermeture de porte dans l'angle de charnière et le fixer avec l'écrou *Fig. 28 (3)*.
▶ Lors de la mise en place, s'assurer que le système de fermeture de porte est correctement aligné *Fig. 28 (4)*.

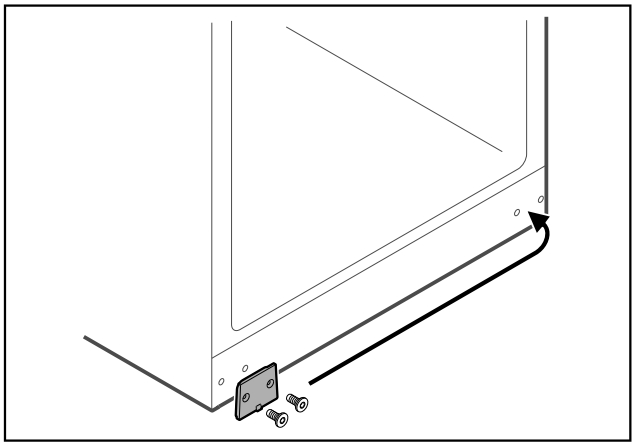

Fig. 29

▶ Changer la plaque de côté.

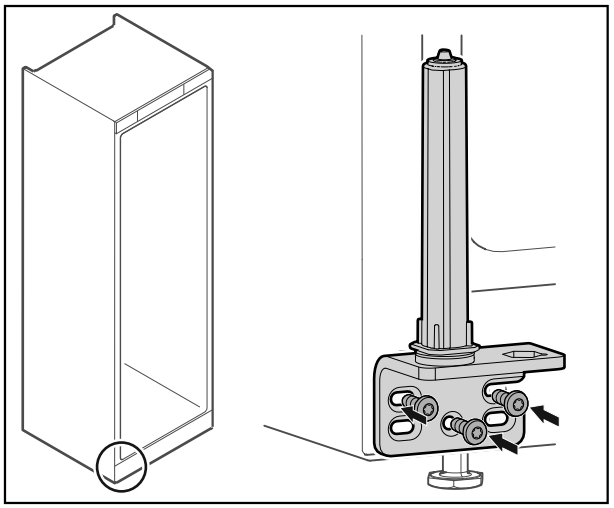

Fig. 30

▶ Changer l'équerre de charnière de côté et la visser.

Remarque
Il est important pour le fonctionnement du système de fermeture qu'il soit correctement orienté et pré-tendu.

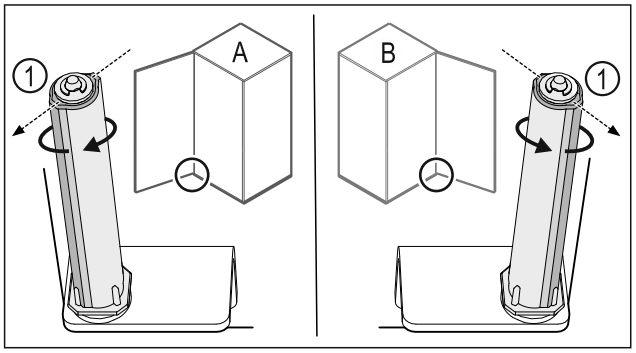

*Fig. 31 Butée à gauche (**A**) / butée à droite (**B**)*

▶ Tourner le système de fermeture contre la résistance jusqu'à ce que son arête *Fig. 31 (1)* pointe vers l'extérieur.
▷ Le système de fermeture reste de lui-même dans cette position.
▷ Le système de fermeture est orienté et pré-tendu.

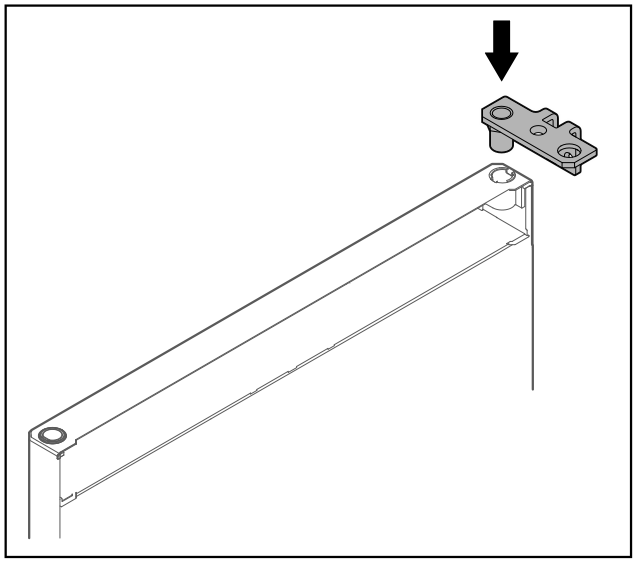

Fig. 32

▶ Insérer l'équerre de charnière dans la porte.

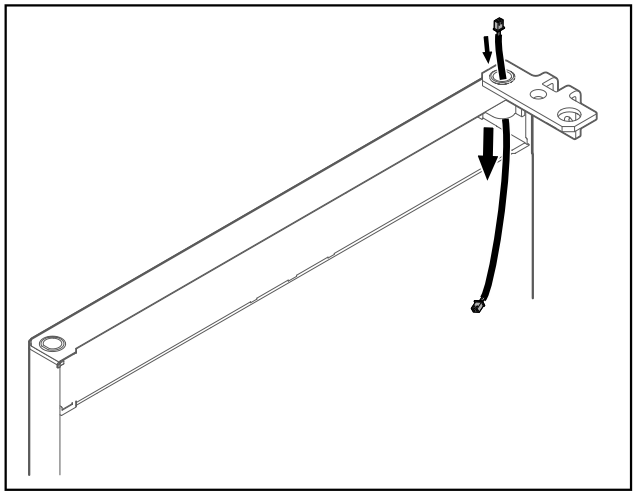

Fig. 33

▶ Faire passer le câble avec précaution dans le trou.

ATTENTION

Risque de blessures lors de l'ouverture de la porte !

▶ Maintenir la porte.

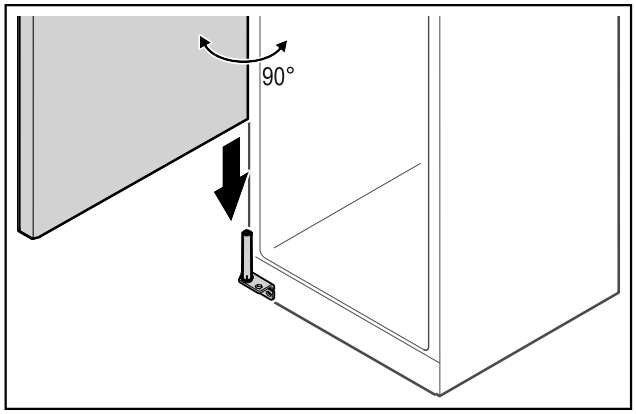

Fig. 34

▶ Soulever la porte du sol à l'aide d'une deuxième personne.

▶ Poser la porte ouverte à 90° avec précaution sur le système de fermeture.

ATTENTION

Dommages dus à un montage incorrect !

▶ Ne pas coincer le câble lors de la mise en place de l'équerre de charnière.

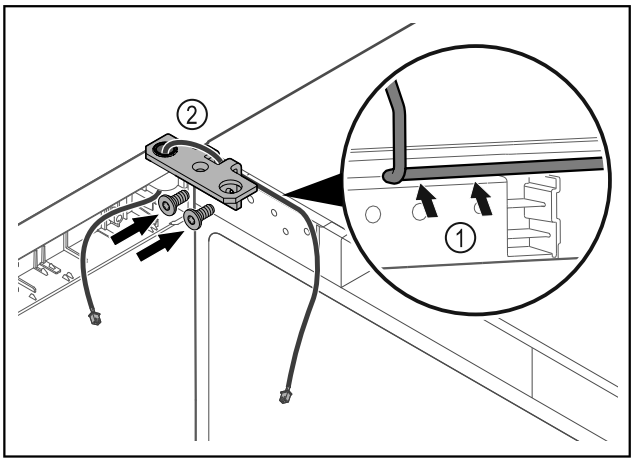

Fig. 35

▶ Faire passer le câble avec précaution par le trou de l'équerre de charnière *Fig. 35 (1)*.

▶ Visser l'équerre de charnière *Fig. 35 (2)*.

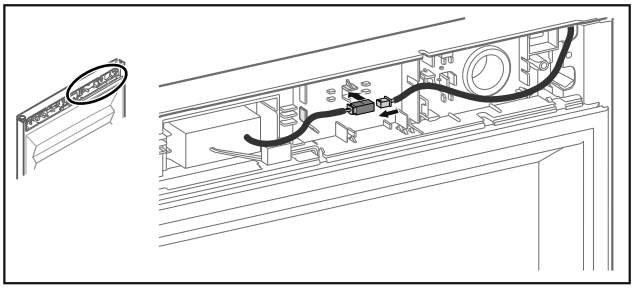

Fig. 36 Intérieur de porte moussé

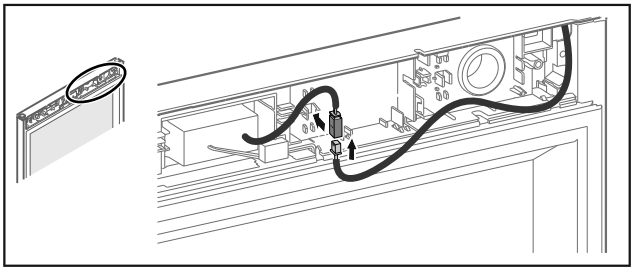

Fig. 37 Porte vitrée

▶ Brancher le connecteur dans la fiche et les remettre dans le support.

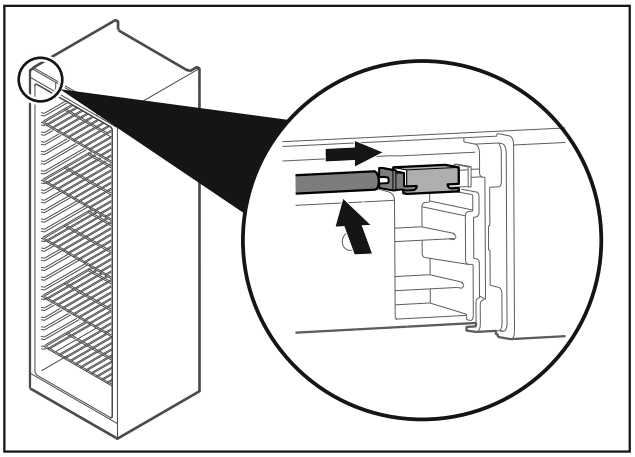

Fig. 38

▶ Brancher le connecteur en haut à gauche.

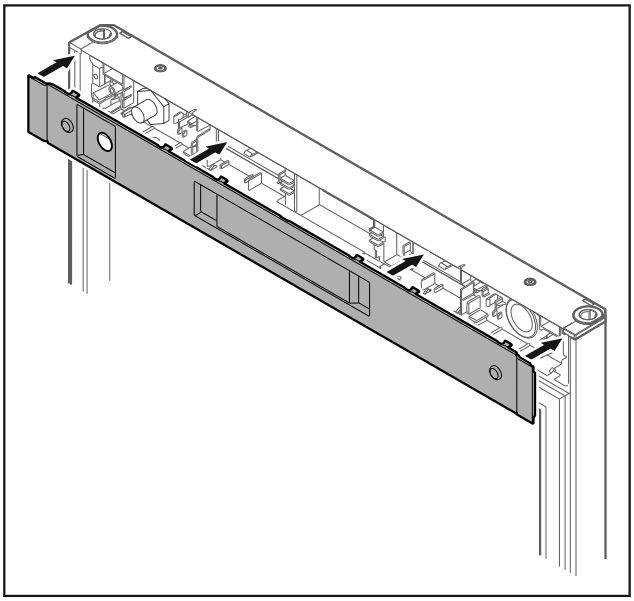

Fig. 39

▶ Reposer le cache.

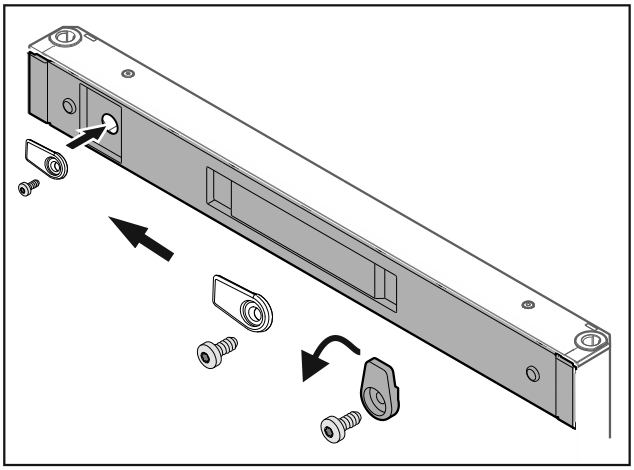

Fig. 40

▶ Visser le crochet de fermeture.

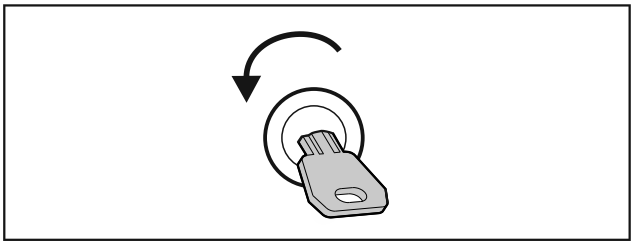

Fig. 41

▶ Ouvrir la porte avec la clé.

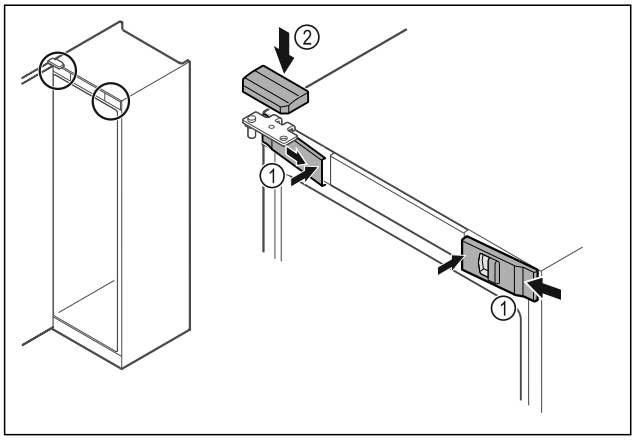

Fig. 42

▶ Accrocher les caches avant *Fig. 42 (1)* par les côtés et les enclencher en appuyant sur l'intérieur.
▶ Insérer le cache supérieur *Fig. 42 (2)* par le haut.
▶ Fermer la porte.
▷ Le sens de la butée de porte est changé.

3.7 Aligner la porte

Si la porte n'est pas droite, vous pouvez l'ajuster par l'intermédiaire de l'équerre de charnière du bas.

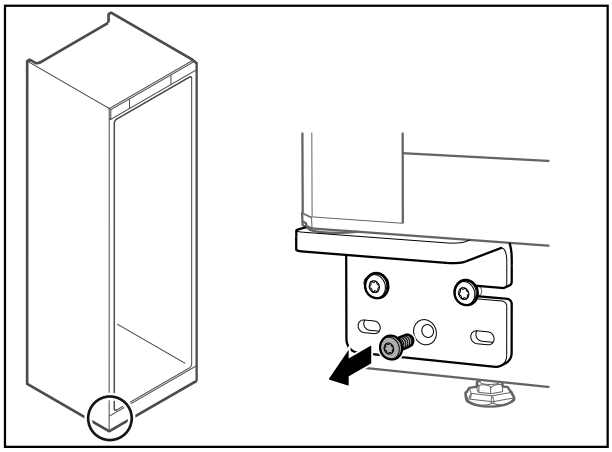

Fig. 43

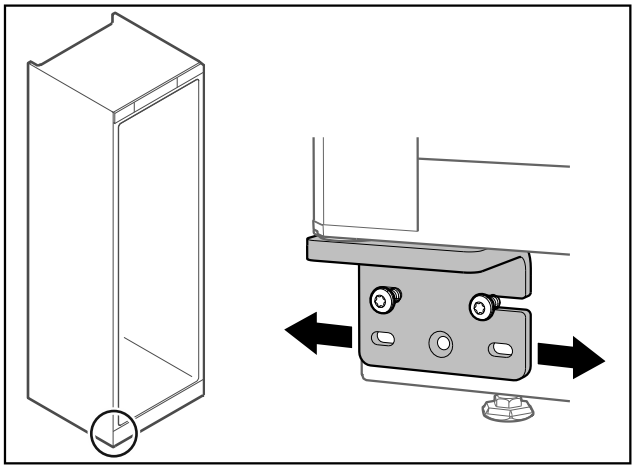

Fig. 44

▶ Desserrer légèrement les deux vis et pousser la porte et l'équerre de charnière vers la gauche ou la droite.
▷ La porte est droite.

3.8 Installer l'appareil

ATTENTION
Risque de blessures et de dommages !
▶ Installer l'appareil à deux personnes.

ATTENTION
Risque de blessures et de dommages !
La porte peut buter contre le mur et être ainsi endommagée. Dans le cas des portes en verre, le verre brisé peut entraîner des blessures !
▶ Empêcher la porte de buter contre le mur. Placer des butoirs, par ex. en feutre, sur le mur.

▶ Raccorder tous les composants nécessaires (par ex. le câble d'alimentation) à l'arrière de l'appareil et les faire passer sur le côté.

Remarque
Les câbles peuvent être endommagés !
▶ Éviter de coincer le câble en poussant l'appareil contre le mur.

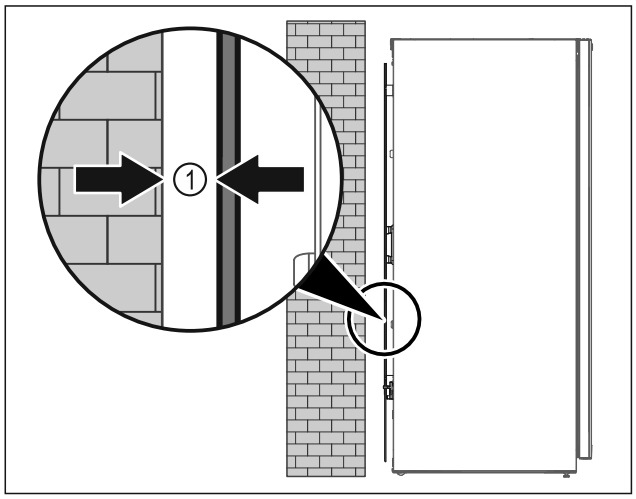

Fig. 45

▶ Placer l'appareil soit librement dans la pièce, soit directement contre un mur en respectant une distance minimale de 5 mm *Fig. 45 (1)*.

3.9 Aligner l'appareil

ATTENTION
Une déformation du corps de l'appareil peut survenir et empêcher la fermeture de la porte.
▶ Aligner l'appareil horizontalement et verticalement.
▶ Compenser les inégalités du sol à l'aide des pieds réglables.

AVERTISSEMENT
Réglage inadéquat de la hauteur du pied réglable !
Risque de blessures graves à mortelles. Un mauvais réglage de la hauteur peut entraîner le détachement de la partie inférieure du pied réglable et le basculement de l'appareil.
▶ Ne pas trop dévisser le pied réglable.

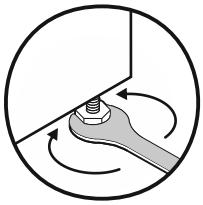

Fig. 46

Pour rehausser l'appareil :
▶ Tourner le pied réglable dans le sens des aiguilles d'une montre.

Pour abaisser l'appareil :
▶ Tourner le pied réglable dans le sens inverse des aiguilles d'une montre.

3.10 Installation de plusieurs appareils

ATTENTION
Risque d'endommagement dû à la condensation entre les parois latérales !
▶ Ne pas placer l'appareil directement à côté d'un autre réfrigérateur.
▶ Placer les appareils à une distance de 3 cm entre eux.
▶ Ne placer plusieurs appareils côte à côte que jusqu'à des températures de la classe climatique CC2 (32,2 °C, 65 % d'humidité).
▶ Si l'humidité de l'air est plus élevée, augmenter la distance entre les appareils.

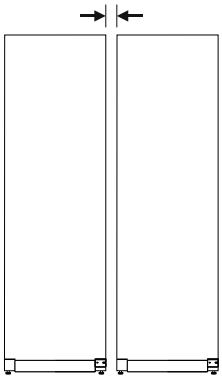

Fig. 47 Installation côte à côte

Remarque
Un kit d'installation côte à côte est disponible auprès du service client de Liebherr. (voir 9.3 Service client)

3.11 Après installation

▶ Décoller les films protecteurs. *
▶ Nettoyer l'appareil. (voir 8.2 Nettoyer l'appareil)
▶ Conserver la facture pour avoir à disposition les données de l'appareil et du revendeur.

3.12 Eliminer l'emballage

AVERTISSEMENT
Risque d'étouffement avec les films et matériaux d'emballage !
▶ Ne pas laisser les enfants jouer avec les matériaux d'emballage.

L'emballage est fabriqué en matériaux recyclables :
- carton ondulé / carton
- pièces en polystyrène expansé

- films et sachets en polyéthylène
- colliers de serrage en polypropylène
- cadres en bois cloués avec plaque de polyéthylène*

▶ Déposer les matériaux d'emballage à un centre officiel de collecte des déchets.

3.13 Brancher l'appareil sur le secteur

AVERTISSEMENT
Risque d'électrocution et risque de blessures dues à un endommagement de l'appareil ou du câble d'alimentation ! Danger de mort et blessures par coupure. Si l'appareil ou le câble d'alimentation a été endommagé lors du transport, vous risquez une électrocution fatale. Vous risquez par ailleurs de vous couper au niveau de pièces endommagées du bâti de l'appareil.

▶ Vérifier que l'appareil et le câble de raccordement ne présentent aucun dommage à l'issue du transport.
▶ Ne jamais mettre l'appareil en service si l'appareil ou le câble de raccordement sont endommagés.
▶ Contacter le service client.

ATTENTION
Risque d'endommagement en cas de surcharge du réseau électrique !
Si vous utilisez l'appareil sur le même réseau électrique que d'autres appareils à forte consommation (par exemple, un four), les fluctuations du réseau risquent d'endommager l'appareil.

▶ Respecter les exigences en matière d'alimentation électrique. (⇨dynamic link)
▶ Ne mettre l'appareil en service que si le réseau électrique est stable et correctement mis à la terre.

Vous raccordez votre appareil au réseau électrique à l'aide du câble de raccordement. Le câble de raccordement est muni d'une fiche secteur à son extrémité libre.

S'assurer que les conditions suivantes sont bien respectées :

- L'appareil et le câble d'alimentation ne sont pas endommagés.
- L'appareil est installé conformément aux instructions. (voir 3.8 Installer l'appareil)
- Les exigences relatives au raccordement électrique sont respectées.
- Les dimensions pour le raccordement réglementaire sont connues et respectées.
- La tension et la fréquence du réseau correspondent aux indications de la plaque signalétique.
- La prise de courant est reliée à la terre conformément aux prescriptions et protégée électriquement.
- Le courant de déclenchement du fusible se situe entre 10 et 16 A.
- La prise est facile d'accès et ne se trouve pas à l'arrière de l'appareil .

AVERTISSEMENT
Risque d'incendie en cas de raccordement inapproprié ! Brûlures.
Détérioration de l'appareil.

▶ Ne pas utiliser de rallonge électrique.
▶ Ne pas utiliser de barres de distribution.

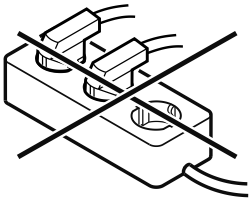

ATTENTION
Risque d'endommagement en cas de raccordement inapproprié !
Détérioration de l'appareil.

▶ Ne pas raccorder l'appareil à des onduleurs en site isolé tels que des installations solaires et des générateurs à essence.

▶ Raccorder le connecteur secteur du câble de raccordement au secteur à l'alimentation électrique. Veiller à ce que le connecteur secteur soit bien inséré dans la prise de courant.
▷ L'appareil est raccordé. Pour en savoir plus sur la mise en service initiale, voir les chapitres suivants ou la notice d'utilisation.

4 Mise en service

4.1 Mettre en marche l'appareil

S'assurer que les conditions suivantes sont bien respectées :

- L'appareil est mis en place dans la bonne position et une prise adaptée est disponible.
- Toutes les bandes autocollantes, films autocollants et de protection, ainsi que les sécurités de transport ont été retirés de l'intérieur et l'extérieur de l'appareil.

▶ Brancher la prise.
▷ L'appareil est allumé dès que la température s'affiche à l'écran.

5 Stockage

5.1 Conseils de stockage

Remarque
Le non-respect de ces consignes peut entraîner une dégradation des aliments.

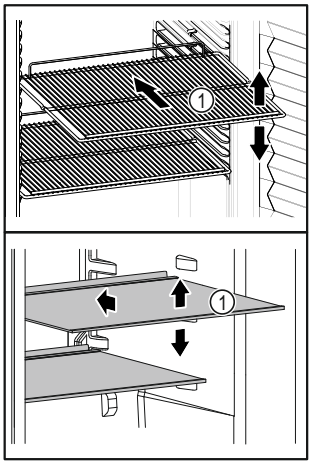

Fig. 48 Représentation à titre d'exemple

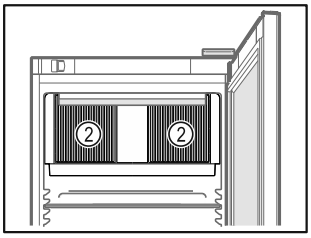

Fig. 49

* selon le modèle et l'équipement

Veiller aux points suivants lors du stockage d'aliments :

- ❑ Si les surfaces de rangement *Fig. 48 (1)* sont mobiles, les régler en hauteur.
- ❑ Respecter la charge maximale. (voir 9.1 Données techniques)
- ❑ Ne remplir l'appareil que lorsque la température de stockage est atteinte (respect de la chaîne du froid).
- ❑ Les produits réfrigérés ne doivent pas toucher la paroi arrière.
- ❑ Les produits réfrigérés ne dépassent pas des tablettes de rangement.
- ❑ Bien emballer les produits à réfrigérer.
- ❑ Conditionner ou couvrir dans des récipients fermés les produits à réfrigérer qui prennent ou dégagent facilement une odeur ou un goût.
- ❑ Conserver les liquides dans des récipients fermés.
- ❑ Emballer la viande ou le poisson cru dans des récipients propres et fermés. Ainsi, la viande ou le poisson ne risque pas de toucher ou de couler sur d'autres aliments.
- ❑ Maintenir une distance entre les produits réfrigérés pour que l'air puisse circuler correctement.

5.2 Durées de stockage

La date de péremption indiquée sur l'emballage sert de référence pour la durée de stockage.

6 Utilisation

6.1 Éléments de commande et d'affichage

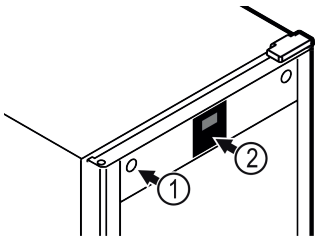

Fig. 50

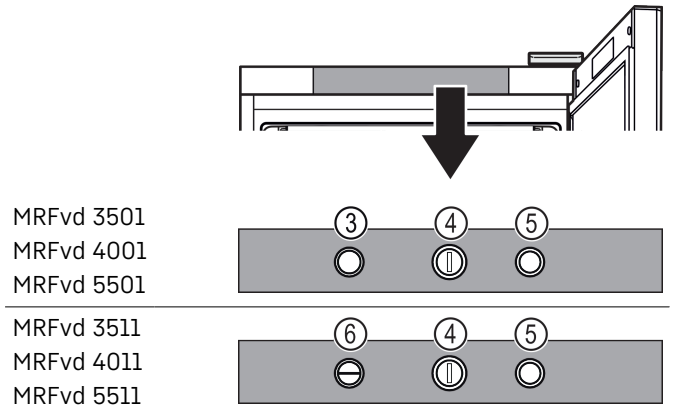

Fig. 50 (1) **Serrure**
Fig. 50 (2) **Affichage de la température**
Fig. 50 (3) **Contacteur de porte éclairage**
Fig. 50 (4) **Régulateur de température**
Fig. 50 (5) **Contacteur de porte ventilateur**
Fig. 50 (6) **Interrupteur allumé/éteint**

6.2 Fonctionnement de l'appareil

6.2.1 Température

La température dépend des facteurs suivants :

- fréquence d'ouverture de la porte
- durée d'ouverture de la porte
- température de la pièce dans laquelle se trouve l'appareil
- type, température et quantité d'aliments à réfrigérer

Remarque
Dans certaines zones de l'intérieur de l'appareil, la température de l'air peut différer de la température affichée.

La bonne température permet de conserver plus longtemps les produits réfrigérés. Il est ainsi possible d'éviter le gaspillage.

Réglage de température recommandé : voir la classe de température sur la plaque signalétique. (voir 2.4 Domaine d'application de l'appareil)

Régler la température

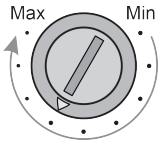

Fig. 51 Bouton de réglage de la température

▶ Régler une température plus basse dans l'appareil : Tourner le bouton dans la direction « Max ». En position « Max », la température la plus basse est atteinte à l'intérieur de l'appareil.

▶ Régler une température plus élevée dans l'appareil : Tourner le bouton dans la direction « Min ».

Étalonner le thermomètre numérique

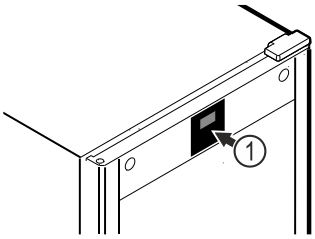

Fig. 52 Représentation à titre d'exemple

Le thermomètre a déjà été étalonné en usine (décalage de +6 Kelvin). Si la température intérieure *Fig. 52 (1)* diffère de celle affichée, vous pouvez étalonner le thermomètre.

Plage de réglage : +/- 10 Kelvin en intervalles de 1 Kelvin.

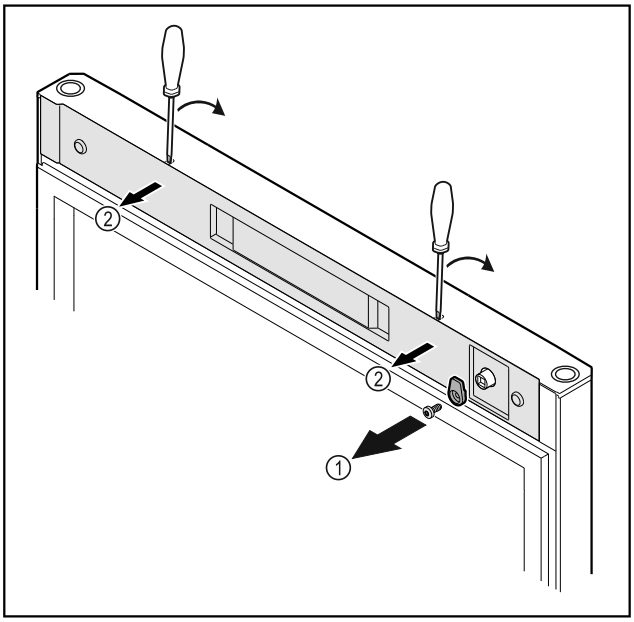

Fig. 53

▶ Dévisser le crochet de fermeture *Fig. 53 (1)*.
▶ Décrocher le cache *Fig. 53 (2)* avec un petit tournevis et le retirer.

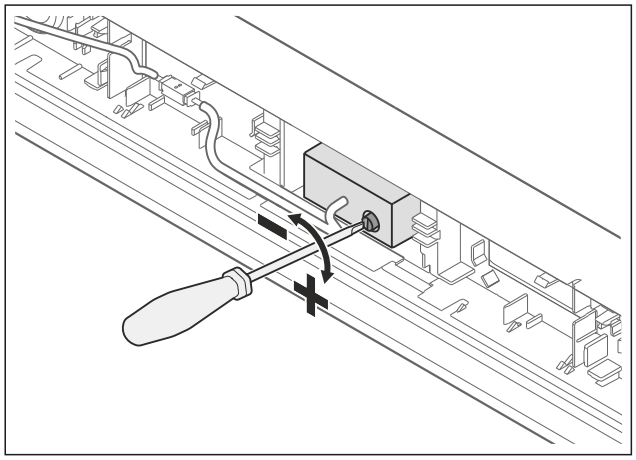

Fig. 54

▶ Régler le décalage à l'aide de la vis de réglage.
▶ Le décalage réglé s'affiche brièvement sur l'écran, qui revient ensuite à l'affichage de la température.

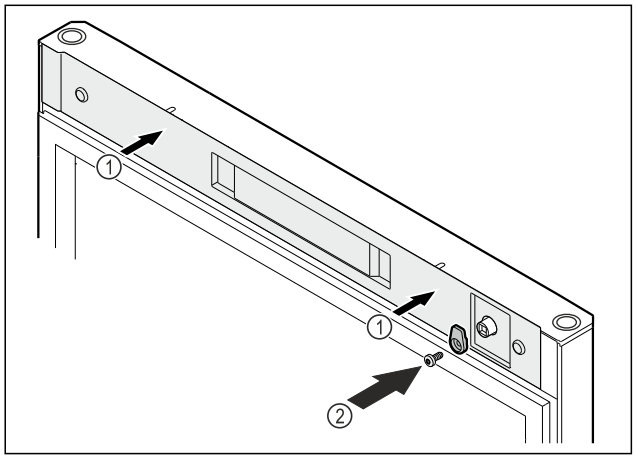

Fig. 55

▶ Poser le cache *Fig. 55 (1)*.
▶ Visser le crochet de fermeture *Fig. 55 (2)*.
▷ Le thermomètre numérique est étalonné.
▷ L'affichage indique la température réglée après environ 2 minutes.

6.2.2 Éclairage

L'appareil est équipé d'un éclairage intérieur.

L'éclairage intérieur s'allume à chaque fois que la porte de l'appareil est ouverte.

Allumer/éteindre l'éclairage*

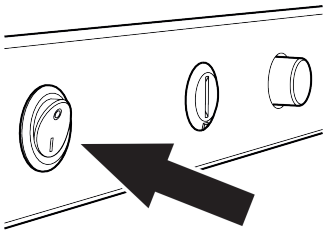

Fig. 56

▶ Actionner l'interrupteur.
▷ L'éclairage est allumé ou éteint.

7 Équipement

7.1 Serrure de sécurité

La serrure de la porte de l'appareil est équipée d'un mécanisme de sécurité.

7.1.1 Verrouiller l'appareil

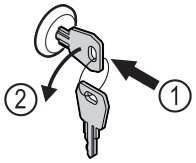

Fig. 57 Représentation à titre d'exemple

▶ Insérer la clé.
▶ Tourner la clé à 90° dans le sens antihoraire.
▷ L'appareil est fermé.

7.1.2 Déverrouiller l'appareil

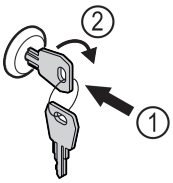

Fig. 58 Représentation à titre d'exemple

▶ Insérer la clé *Fig. 58 (1)*.
▶ Tourner la clé à 90° dans le sens horaire *Fig. 58 (2)*.
▷ L'appareil est ouvert.

8 Entretien

8.1 Dégivrer l'appareil

AVERTISSEMENT

Dégivrage incorrect de l'appareil !
Lésions corporelles et dommages matériels.

▶ Pour accélérer le dégivrage, ne pas utiliser d'autres dispositifs mécaniques ou d'autres moyens que ceux recommandés par le fabricant.
▶ Pas d'appareil de chauffage, de nettoyeur à vapeur, de flamme nue ni de spray dégivrant pour dégivrer l'appareil.
▶ Ne pas retirer le givre avec des objets pointus.

Le dégivrage s'effectue automatiquement. L'eau de dégivrage s'écoule par l'orifice d'évacuation et s'évapore.

Afin de maintenir le bon fonctionnement de l'appareil, nous vous recommandons de le dégivrer en cas d'accumulation importante de glace. Le givrage à l'intérieur de l'appareil dépend du lieu d'installation (par ex. un taux d'humidité élevé), des réglages de l'appareil et du comportement de l'utilisateur.

Si le dégivrage automatique ne suffit pas, effectuer un dégivrage manuel de l'appareil :

- ▶ Éteindre l'appareil.
- ▶ Débrancher la fiche d'alimentation.
- ▶ Sortir les produits réfrigérés de l'appareil.
- ▶ Laisser la porte de l'appareil ouverte pendant le processus de dégivrage.
- ▶ Absorber l'eau de dégivrage restante avec un chiffon, nettoyer l'orifice d'évacuation et l'appareil.

8.2 Nettoyer l'appareil

8.2.1 Préparer l'appareil

AVERTISSEMENT
Risque de court-circuit par les composants sous tension !
Choc électrique ou détérioration de l'électronique.
- ▶ **Éteindre l'appareil.**
- ▶ Débrancher la prise ou couper le fusible.

AVERTISSEMENT
Risque d'incendie
- ▶ Ne pas endommager le circuit frigorigène.

- ▶ Vider l'appareil.
- ▶ Débrancher la prise d'alimentation.
- ▶ Respecter les conseils relatifs au transport de l'appareil.

8.2.2 Nettoyer le boîtier

ATTENTION
Nettoyage incorrect !
Détérioration de l'appareil.
- ▶ Utiliser exclusivement des chiffons doux et des détergents polyvalents à pH neutre.
- ▶ Ne pas utiliser d'éponge ou de laine d'acier abrasive.
- ▶ Ne pas utiliser de produit nettoyant agressif, abrasif ou contenant du sable, du chlore ou de l'acide.

AVERTISSEMENT
Risque de blessures et d'endommagement émanant de la vapeur très chaude !
La vapeur chaude peut provoquer des brûlures et endommager les surfaces.
- ▶ Ne pas utiliser d'appareils de nettoyage à la vapeur !

ATTENTION
Risque d'endommagement par court-circuit !
- ▶ Lors du nettoyage de l'appareil, veiller à ce que l'eau de nettoyage ne pénètre pas dans les composants électriques.

- ▶ Essuyer le boîtier avec un chiffon doux et propre. En cas de salissures tenaces, utiliser de l'eau tiède et un produit nettoyant neutre. Les surfaces en verre peuvent par ailleurs être nettoyées avec un nettoyant pour vitres.
- ▶ Nettoyer le serpentin du condenseur chaque année. Si le serpentin du condenseur n'est pas nettoyé, l'efficacité de l'appareil s'en trouve considérablement réduite.

8.2.3 Nettoyer le cache du ventilateur

ATTENTION
Risque d'endommagement par court-circuit !
- ▶ Lors du nettoyage de l'appareil, veiller à ce que l'eau de nettoyage ne pénètre pas dans les composants électriques.

ATTENTION
Nettoyage incorrect !
Détérioration de l'appareil.
- ▶ Utiliser exclusivement des chiffons doux et des détergents polyvalents à pH neutre.
- ▶ Ne pas utiliser d'éponge ou de laine d'acier abrasive.
- ▶ Ne pas utiliser de produit nettoyant agressif, abrasif ou contenant du sable, du chlore ou de l'acide.

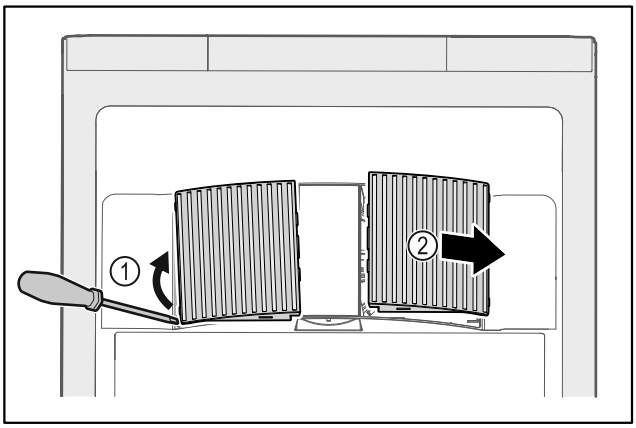

Fig. 59

- ▶ Extraire par un mouvement de levier les caches latéraux *Fig. 59 (1)* vers l'avant *Fig. 59 (2)*.
- ▶ Rincer à l'eau courante les fentes d'aération des caches du ventilateur. En cas de salissures tenaces, utiliser de l'eau tiède et un produit nettoyant neutre.
- ▶ Laisser sécher complètement les caches du ventilateur à l'air libre.
- ▶ Remonter les caches du ventilateur sur l'appareil.

8.2.4 Nettoyer l'intérieur de l'appareil

AVERTISSEMENT
Risque de court-circuit par les composants sous tension !
Choc électrique ou détérioration de l'électronique.
- ▶ **Éteindre l'appareil.**
- ▶ Débrancher la prise ou couper le fusible.

AVERTISSEMENT
Risque de blessures et d'endommagement émanant de la vapeur très chaude !
La vapeur chaude peut provoquer des brûlures et endommager les surfaces.
- ▶ Ne pas utiliser d'appareils de nettoyage à la vapeur !

ATTENTION
Nettoyage incorrect !
Détérioration de l'appareil.
- ▶ Utiliser exclusivement des chiffons doux et des détergents polyvalents à pH neutre.
- ▶ Ne pas utiliser d'éponge ou de laine d'acier abrasive.
- ▶ Ne pas utiliser de produit nettoyant agressif, abrasif ou contenant du sable, du chlore ou de l'acide.

Remarque
▶ Sortie d'eau de dégivrage (voir 2.2 Vue d'ensemble de l'appareil et des accessoires) : enlever les dépôts avec un objet fin (par ex. un coton-tige).

Remarque
Ne pas endommager ou retirer la plaque signalétique située à l'intérieur de l'appareil. La plaque signalétique est importante pour le service client. (voir 9.3 Service client)

▶ Ouvrir la porte.
▶ Vider l'appareil.
▶ Nettoyer l'intérieur de l'appareil et les pièces d'équipement avec de l'eau tiède et un peu de produit vaisselle. Ne pas utiliser de produits de nettoyage contenant du sable ou de l'acide, ni de solvants chimiques.

8.2.5 Après le nettoyage

▶ Essuyer l'appareil et les pièces d'équipement.
▶ Brancher l'appareil et l'allumer.
Une fois que la température est assez basse :
▶ Déposer les produits à réfrigérer.
▶ Répéter régulièrement le nettoyage.
▶ Nettoyer et dépoussiérer une fois par an la machine frigorifique avec l'échangeur thermique.

9 Aide clients

9.1 Données techniques

Plage de température	
Réfrigération	+1 °C à +15 °C

Charge maximale par plateau [A]			
Largeur de l'appareil	550 mm	600 mm	750 mm
Grille de support	--	45 kg	60 kg

Charge maximale par plateau [A]			
Largeur de l'appareil	550 mm	600 mm	750 mm
Tablette en verre	40 kg	40 kg	40 kg
Tiroir (congélateurs)	15 kg	15 kg	15 kg

[A] En cas de charge importante, les plateaux peuvent légèrement fléchir.

Volume utile
Voir le volume utile sur la plaque signalétique. (voir 2.2 Vue d'ensemble de l'appareil et des accessoires)

Éclairage	
Classe d'efficacité énergétique [A]	Source lumineuse
Ce produit contient une ou plusieurs sources lumineuses de la classe d'efficacité énergétique F	LED

[A] L'appareil peut contenir des sources lumineuses de différentes classes d'efficacité énergétique. La classe d'efficacité énergétique la plus basse est indiquée.

9.2 Défaillance technique

Cet appareil a été conçu et fabriqué pour en garantir la sécurité de fonctionnement et une grande longévité. Si une anomalie devait néanmoins se manifester lors de son fonctionnement, vérifiez en premier lieu si le problème ne provient pas d'une erreur de manipulation. Dans ce cas, les frais qui en résulteraient seraient à charge de l'utilisateur, même en période de garantie.

L'utilisateur peut remédier lui-même aux défaillances suivantes.

9.2.1 Fonctionnement de l'appareil

Erreur	Cause	Mesures à prendre
L'appareil ne fonctionne pas.	→ L'appareil n'est pas allumé.	▶ Allumer l'appareil.
	→ La fiche n'est pas insérée correctement dans la prise.	▶ Vérifier le branchement de la fiche.
	→ Le fusible de la prise est endommagé.	▶ Vérifier le fusible.
	→ Panne de courant	▶ Garder l'appareil fermé.
La température n'est pas suffisamment basse.	→ La porte de l'appareil n'est pas fermée correctement.	▶ Fermer la porte de l'appareil.
	→ La ventilation et l'aération ne sont pas suffisantes.	▶ Dégager et nettoyer la grille d'aération.
	→ La température ambiante est trop élevée.	▶ Respecter les bonnes conditions environnementales : (voir 2.4 Domaine d'application de l'appareil)
	→ L'appareil a été ouvert trop souvent ou trop longtemps.	▶ Attendre que la température s'autorégule. Si cela ne fonctionne pas, s'adresser au service client. (voir 9.3 Service client)
	→ La température est mal réglée.	▶ Régler la température à la baisse et vérifier au bout de 24 heures.

Erreur	Cause	Mesures à prendre
	→ L'appareil est placé trop près d'une source de chaleur (cuisinière, radiateur, etc.).	▶ Changer l'emplacement de l'appareil ou de la source de chaleur.

9.3 Service client

Vérifiez d'abord si vous pouvez corriger l'erreur vous-même . Si ce n'est pas le cas, adressez-vous au service client.

Vous trouverez l'adresse dans la brochure « Liebherr-Service » fournie ou sur home.liebherr.com/service.

AVERTISSEMENT
Réparation non effectuée par du personnel qualifié !
Blessures.
- ▶ Ne faire effectuer les réparations et interventions sur l'appareil et la ligne de réseau qui ne sont pas explicitement nommés (voir 8 Entretien) que par le S.A.V.
- ▶ Faire remplacer le câble d'alimentation endommagé uniquement par le fabricant ou par son service après-vente ou toute autre personne qualifiée.
- ▶ Sur les appareils équipés d'un connecteur IEC, le remplacement peut être effectué par le client.

9.3.1 Contacter le service client

S'assurer d'avoir sous la main les informations suivantes sur l'appareil :
- ❑ Désignation de l'appareil (modèle et index)
- ❑ N° de service (service)
- ❑ N° de série (N° S)

-ou-
- ▶ Relever les informations sur l'appareil sur la plaque signalétique. (voir 9.4 Plaque signalétique)

- ▶ Prendre note des informations sur l'appareil.
- ▶ Informer le service client : Communiquer les erreurs et les informations sur l'appareil.
- ▷ Ceci vous permettra de bénéficier d'un service rapide et précis.
- ▶ Suivre les autres consignes du service client.

9.4 Plaque signalétique

La plaque signalétique se trouve à l'intérieur de l'appareil. Voir la documentation générale.

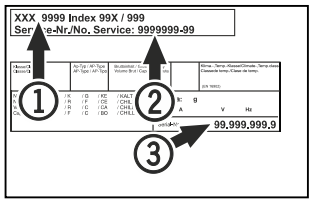

Fig. 60
- **(1)** Désignation de l'appareil
- **(2)** N° de SAV
- **(3)** N° de série

10 Mise hors service

- ▶ Vider l'appareil.
- ▶ Éteindre l'appareil.
- ▶ Débrancher la fiche secteur de la prise.
- ▶ Nettoyer l'appareil. (voir 8.2 Nettoyer l'appareil)
- ▶ Si ceux-ci sont présents : retirer les caches et l'isolation du passage du capteur pour éviter la formation de moisissures.
- ▶ Laisser la porte ouverte pour éviter la formation de mauvaises odeurs.

Remarque
Appareil endommagé et dysfonctionnement !
- ▶ Après la mise hors service, ne stocker l'appareil qu'à une température ambiante comprise entre -10 °C et +50 °C.

11 Élimination

11.1 Préparer l'appareil pour l'élimination

Liebherr utilise des piles dans certains appareils. Au sein de l'UE, le législateur oblige l'utilisateur final à retirer les batteries avant l'élimination des appareils usagés afin de protéger l'environnement. Si votre appareil contient des piles, une notice correspondante est jointe à l'appareil.

Lampes — Si vous pouvez retirer les lampes vous-même sans les endommager, retirez-les également avant l'élimination.

- ▶ Mise hors service de l'appareil.
- ▶ Si possible : retirez les lampes sans les endommager.

11.2 Éliminer l'appareil dans le respect de l'environnement

L'appareil contient encore des matériaux de valeur et doit être collecté séparément des déchets non triés.

Éliminez les piles séparément de l'appareil usagé. Les batteries peuvent être collectées gratuitement dans un point de vente ou un centre de recyclage.

Lampes — Éliminez les lampes retirées via les systèmes de collecte appropriés.

En Allemagne :	Vous pouvez éliminer gratuitement l'appareil dans l'un des conteneurs de collecte de classe 1 de vos centres de recyclage locaux. En cas d'achat d'un réfrigérateur/congélateur neuf dans un point de vente dont la surface de vente est supérieure à 400 m^2, celui-ci reprend également gratuitement l'appareil usagé.

AVERTISSEMENT
Fuite de réfrigérant et d'huile !
Incendie. Le réfrigérant est écologique mais inflammable. L'huile est également inflammable. En cas de fuite, le réfrigérant et l'huile peuvent s'enflammer en cas de concentration élevée et de contact avec une source de chaleur externe.
- ▶ Ne pas endommager la tuyauterie du circuit réfrigérant et le compresseur.

- ▶ Respecter les conseils relatifs au transport de l'appareil.
- ▶ Veillez à ne pas endommager l'appareil pendant le transport.
- ▶ Éliminez les piles, les lampes et l'appareil conformément aux directives susmentionnées.

12 Informations complémentaires

Vous trouverez de plus amples informations sur les conditions de garantie dans la brochure de service jointe ou sur Internet à l'adresse https://home.liebherr.com.

Scan QR Code and find digital operating and installation instructions.

home.liebherr.com

20260325 7083957-00

Liebherr-Hausgeräte Ochsenhausen GmbH
Memminger Straße 77-79
88416 Ochsenhausen
Deutschland